Russian

АВТОМАТИЧЕСКИЕ СИСТЕМЫ ДЛЯ РАЗДВИЖНЫХ

Инструкция по монтажу и эксплуатации

BRAVO524

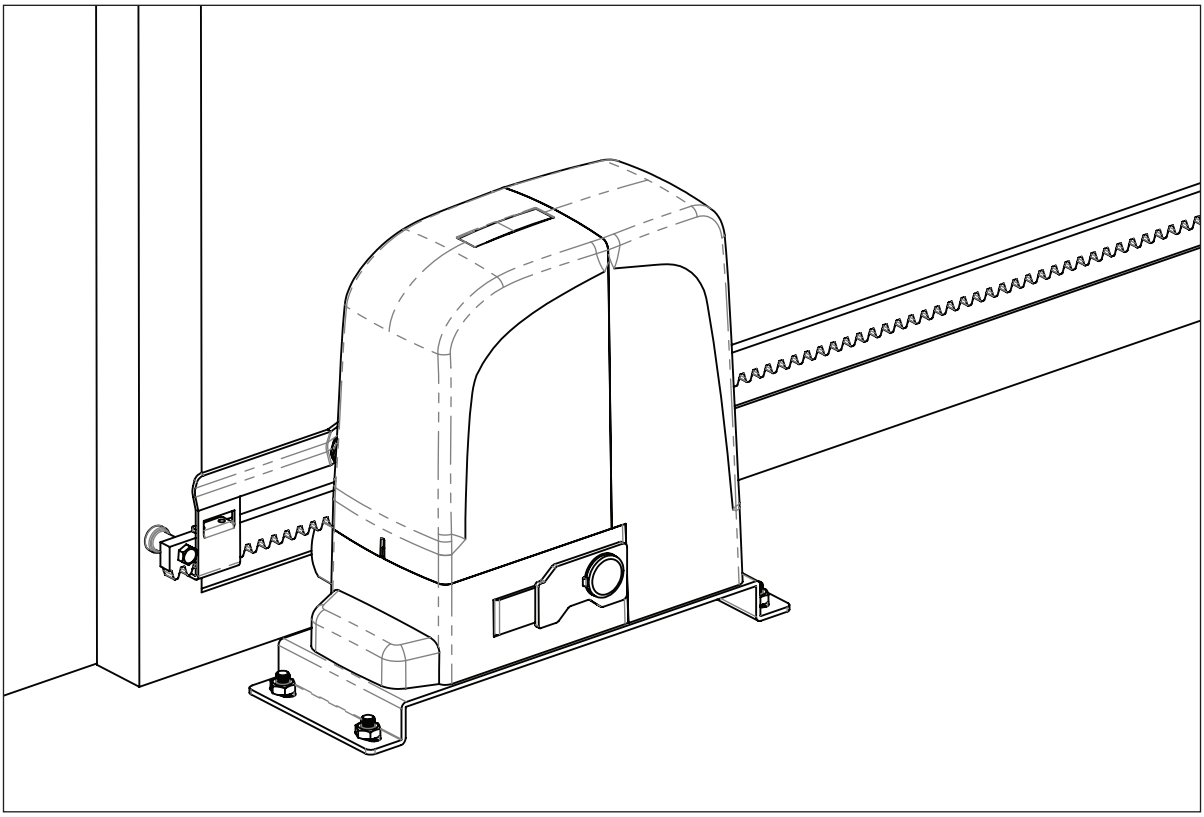

v1.1
Rev. 10/2019

Содержание

1) Общие правила техники безопасности 01

2) Описание 02

3) Технические характеристики..... 03

4) Описание системы 03

5) Аксессуары 04

6) Инструменты для установки 04

7) Установка 05

8) Обслуживание 10

9) Ремонт 10

1) ОБЩИЕ ПРАВИЛА ТЕХНИКИ БЕЗОПАСНОСТИ

1) ВНИМАНИЕ! Для обеспечения безопасности людей, важно, чтобы вы прочитали все следующие инструкции.
Неправильная установка или неправильное использование изделия может привести к серьезным телесным повреждениям.
2) Внимательно прочитайте инструкцию перед началом установки продукта.
3) Не оставляйте упаковочные материалы (пластик, полистирол и т.д.) в пределах досягаемости детей, так как такие материалы являются потенциальными источниками опасности.
4) Храните эти инструкции для дальнейшего использования.
5) Этот продукт был разработан и сконструирован строго для использования описанного в данном руководстве. Любое другое использование, явно не указанное здесь, может поставить под угрозу хорошее состояние/эксплуатацию изделия и/или быть источником опасности.
6) Изготовитель/поставщик снимает с себя ответственность в случае неправильной эксплуатации или применения, для которой автоматизированная система была предназначена.
7) Не устанавливайте оборудование во взрывоопасной атмосфере: в присутствии горючих газов и испарений, которые представляют серьезную опасность.
8) Механические детали должны соответствовать требованиям стандартов EN 12604 и EN12605. Для стран не входящих в ЕС, чтобы получить достаточный уровень безопасности, указанные стандарты должны соблюдаться, в дополнение к местным законодательным нормам.
9) Мы не несем ответственность за несоблюдение хорошей техники в строительстве закрытия элементов, моторизованные, или по любой деформации, которая может возникнуть во время использования.
10) Установка должна соответствовать стандартам EN 12453 и EN 12445.
11) Перед любой работой в системе, отключите электроэнергию.
12) Убедитесь, что система заземления прекрасно построена, и подключите к металлической части конструкции.
13) Автоматизированная система управления силой. Тем не менее порог срабатывания должен быть проверен, как указано в стандартах в пункте 10.
14) Устройства безопасности (стандарт EN 12978) защитить любую опасную зону от рисков механического движения, таких, как дробление, перетаскивание и сдвиг.
15) Применение по меньшей мере одного индикатора света рекомендуется для каждой системы, а также уведомление в структуре набора соответствующим образом.
16) Изготовитель/поставщик не несет ответственность относительно проблем безопасности и эффективной эксплуатации автоматизированной системы, если компоненты, не производимые ими.
17) Для технического обслуживания используйте только оригинальные запасные части.
18) Не менять в любом случае изменение компонентов автоматизированной системы.
19) Монтажник должен предоставить всю информацию о ручном управлении в чрезвычайной ситуации и должен передать пользователю предупреждения руководства, которые поставляются вместе с продуктом.
20) Не позволяйте детям или взрослым, оставаться рядом с устройством во время его работы.
21) Храните пульты дистанционного управления или другие импульсные генераторы подальше от детей, чтобы предотвратить автоматизированную систему от непроизвольной активации.
22)Проезд разрешен только когда ворота полностью открыты.
23) Пользователь не должен пытаться производить любой вид ремонта, а должен связаться с квалифицированным персоналом.
24) Все, не указанные моменты в данной инструкции не допускаются.

2) ОПИСАНИЕ

Автоматизированная система для жилых откатных ворот со створками до 7 м длиной и весом 500 кг. Она состоит из реверсивного электромеханического привода, питание от блока управления 24V.

Автоматизированная система имеет программируемую электронную плату управления, которая позволяет настроить несколько параметров, время работы и время паузы, антикрашинг чувствительность, а также частичного открытия (пешеходный доступ).

Реверсивная система гарантирует, что ворота автоматически заблокируются, когда двигатель не работает.

Система разблокировки позволяет воротам перемещаться вручную в случае неисправности или чрезвычайного положения.

Автоматизированная система была спроектирована и построена для управления раздвижными воротами. Не используйте для других целей.

2.1. Описание структуры

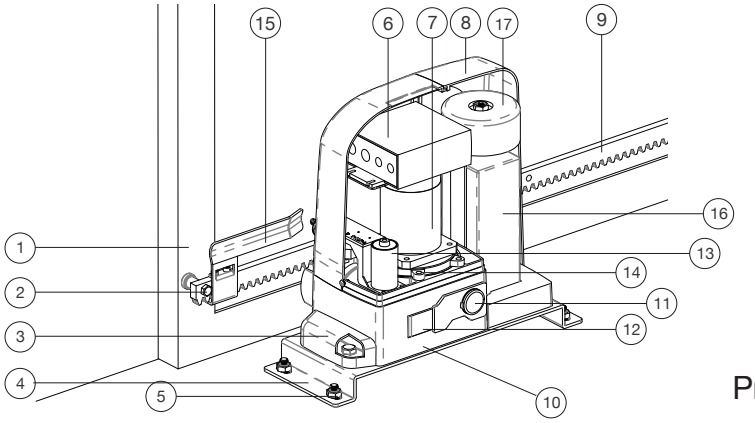

Рис. 01

1. Ворота
2. Распорка стойки
3. Защитная крышка
4. Опорная плита
5. Фиксирующие винты
6. Блок управления
7. Привод
8. Крышка
9. Стойка
10. Корпус
11. Блокировка
12. Ручное открытие
13. Не применяется
14. Болт
15.Пластина концевых выключателей
16. Батарея
17. Трансформатор
18. Батарея

2.2. Размеры (мм)

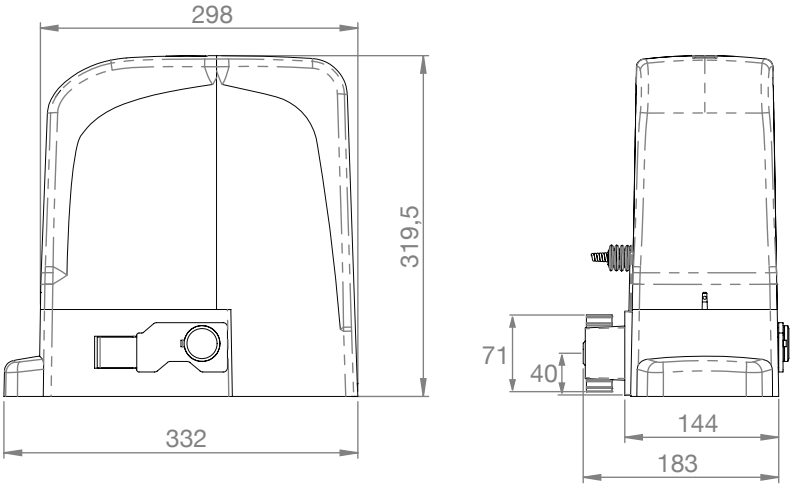

Рис. 02

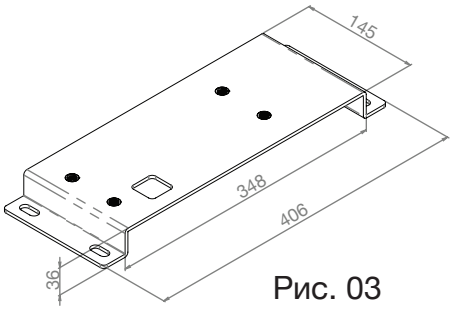

Рис. 03

3) ТЕХНИЧЕСКИЕ ХАРАКТЕРИСТИКИ

Технические характеристики автоматизированного привода:

Напряжение (V)	230V , 50Hz
Мотор	24V
Номинальная потребляемая мощность (W)	120W
Максимальная скорость (м/сек)	0.16 м/сек
Сила	700N
Рабочее время	-
Шум	≤ 56dB
Тепловой сброс	-
Рабочая температура	> -45ºC до <+ 65ºC
Рабочая температура	IP44
Тепловая защита	-
Максимальный вес листа	500кг
Максимальная длина листа	7м
Рабочая частота	интенсивный
Конденсатор	-

4) ОПИСАНИЕ СИСТЕМЫ

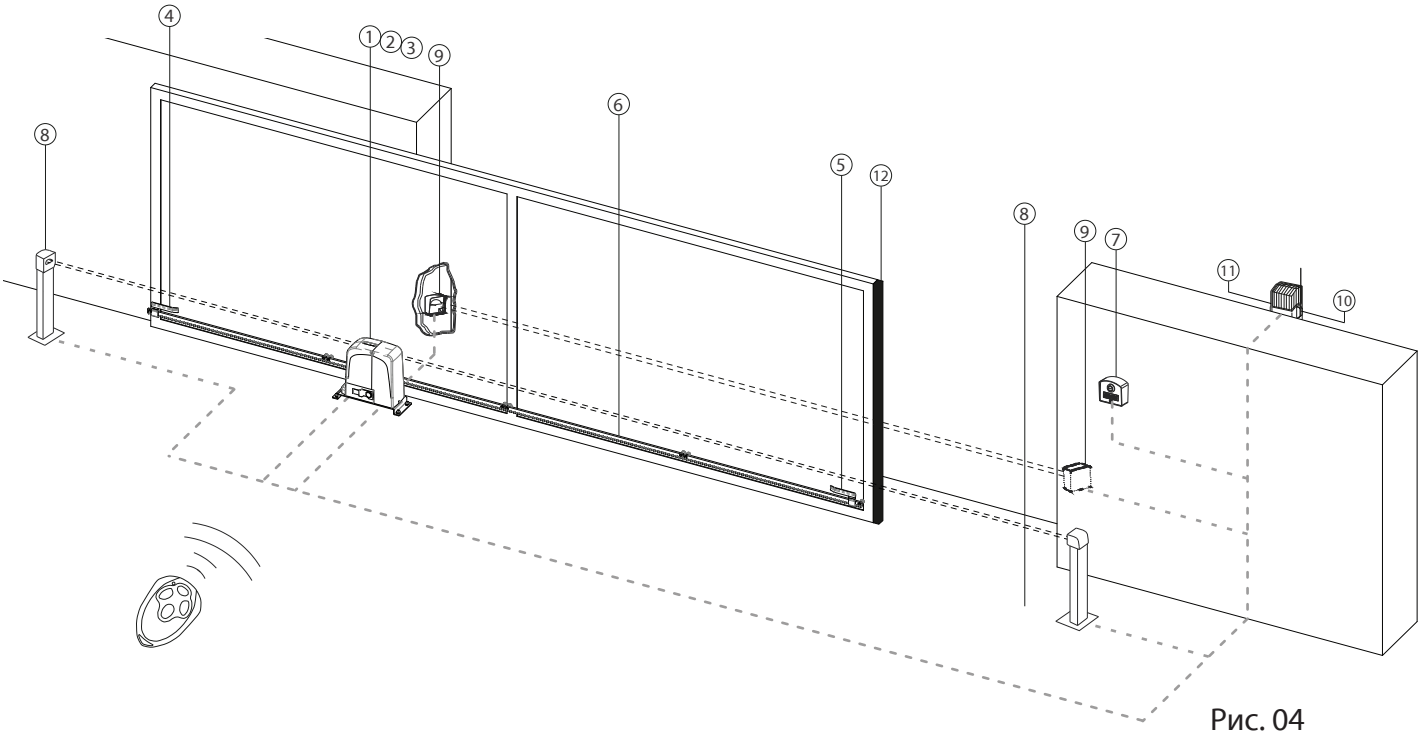

Рис. 04

1. Двигатель
2. Плата управления
3. Приемник
4. Левая пластина концевого выключателя
5. Правая пластина концевого выключателя
6. Стойка
7. Ключевой селектор
8. Колонна фотоэлемента
9. Фотоэлементы безопасности
10. Антенна
11. Сигнальная лампа
12. Край безопасности

Примечание:

1) Для монтажа электропроводки, используйте жесткие и/или соответствующие гибкие трубы.
2) Что бы избежать любого вида вмешательства, всегда отделяйте кабели связи низкого напряжения от силовых кабелей AC230V.
3) Описание системы является стандартной системой, но мы не предоставили все части.
Если вы хотите системные аксессуары, пожалуйста, свяжитесь с нами.

5) АКСЕССУАРЫ

Вы должны проверить упаковку привода перед установкой автоматизированной системы.

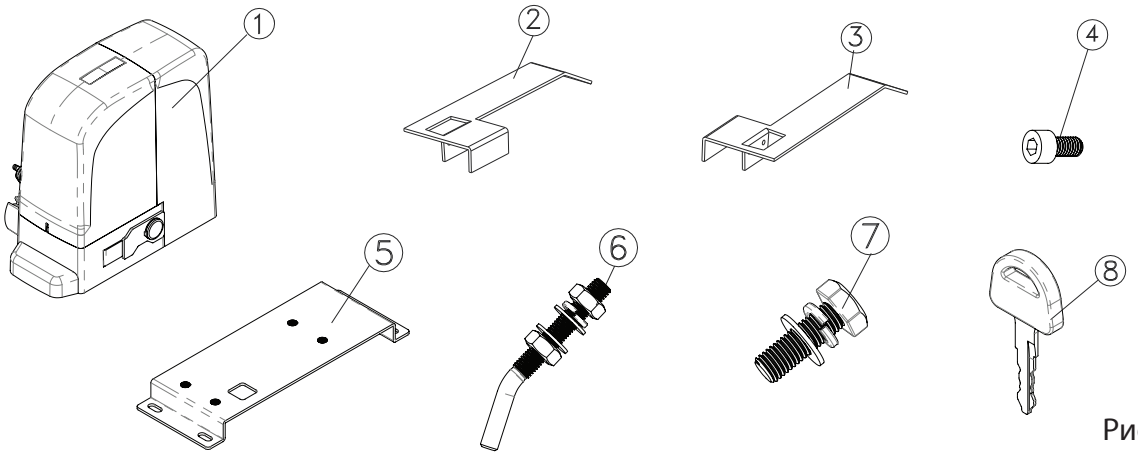

Рис. 05

Номер	Название	К-во	Номер	Название	К-во
1	Привод	1	6	Болт крепления к полу	4
2	Левая пластина концевого выключателя	1	7	Болт для фиксации привода	4
3	Правая пластина концевого выключателя	1	8	Ключ	2
4	Болт DIN912 M5×10	4	9	Руководство пользователя	1
5	Опорная плита	1			

6) МОНТАЖНЫЙ ИНСТРУМЕНТ

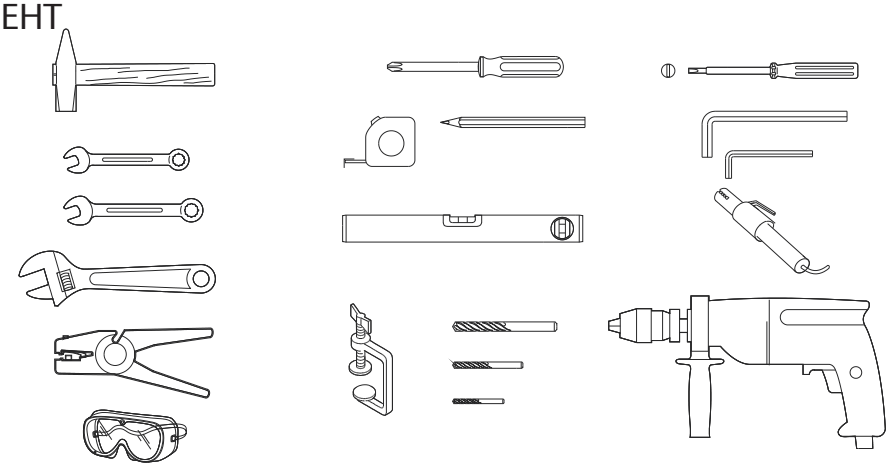

Рис. 06

7) УСТАНОВКА

7.1.Предварительная проверка

Для обеспечения безопасности и эффективно работающей автоматизированной системы, убедитесь в применении условий, которые указаны ниже:

- Структура ворот должна быть пригодна для автоматизации. В частности, проверьте, что структура является достаточно прочной и жесткой, и что ее размеры и вес соответствуют указанным в технической документации;
- Убедитесь, что ворота скользят без наклона;
- Убедитесь, что полотно ворот движется равномерно и правильно, без каких-либо трений нерегулярно в течение всего путешествия;
- Почва должна обеспечить достаточную стабильность анкерным болтами для фундаментной плиты;
- Удалите все замки и болты. Мы рекомендуем Вам выполнить любые работы по металлу, прежде чем автоматизированная система будет установлена.

7.2. Подготовка фундаментной плиты

Установите 4 болта, как показано на рис. 7 и рис. 8, в 4 отверстия пластины.

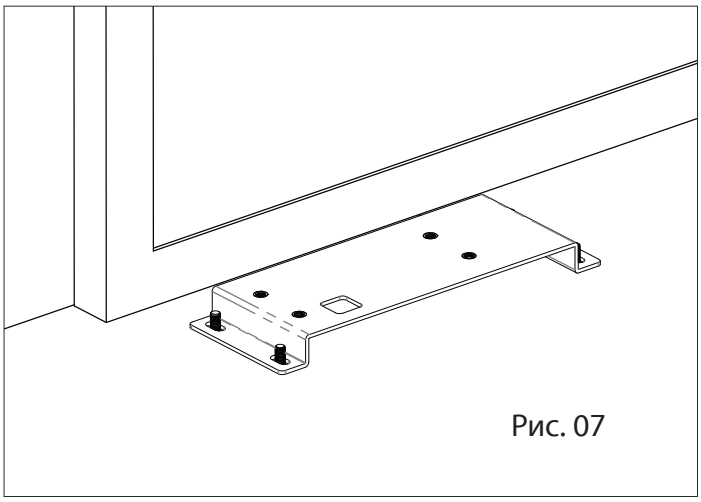

Рис. 07

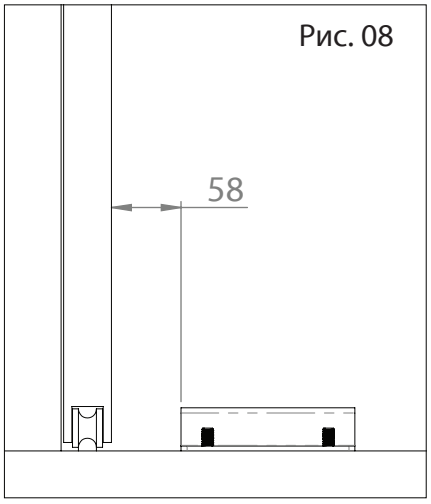

Рис. 08

7.3. Установка фундаментной плиты

a) Фундаментная плита должна быть расположена, как показано на рис. 9a (справа закрытие) или рис. 9b (слева закрытие), для чтобы гарантировать, что стойка и шестерня правильно соответствуют.

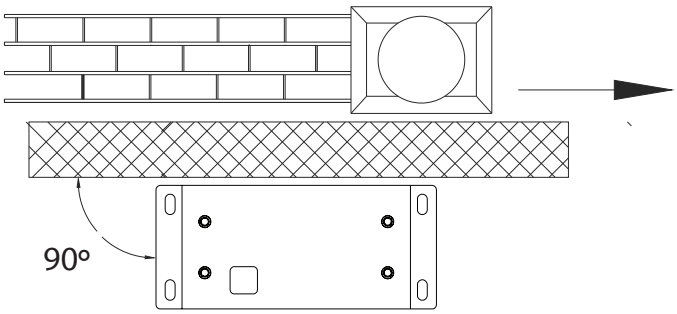

Рис. 09a

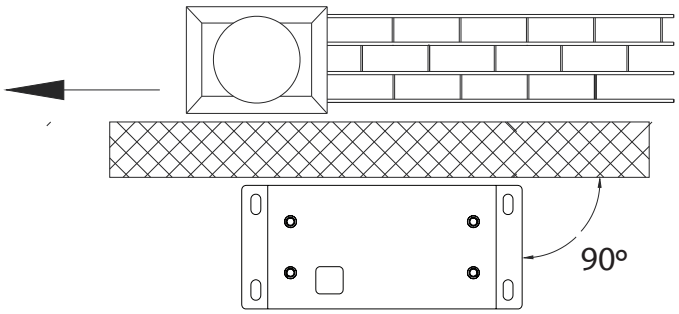

Рис. 09b

b) Положите фундаментную плиту на пол, используя соответствующие дюбеля и обеспечьте одну или несколько труб для направления электрических кабелей через пластину (рис. 10 и рис. 11). Используя уровень, проверьте, установлена ли плита строго горизонтально.

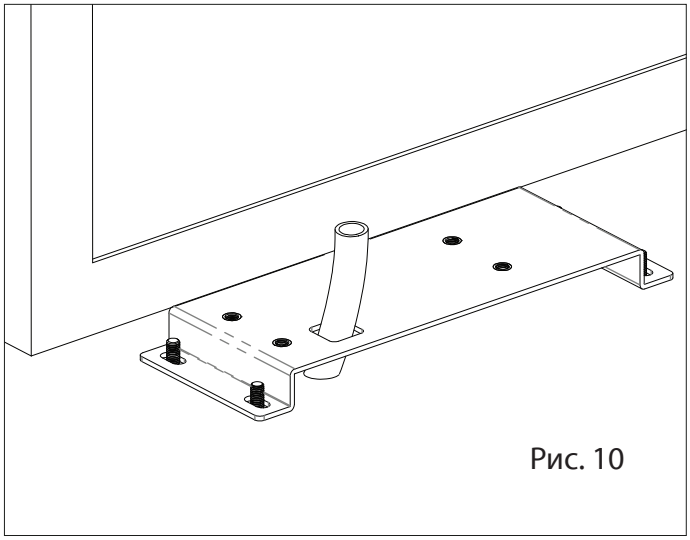

Рис. 10

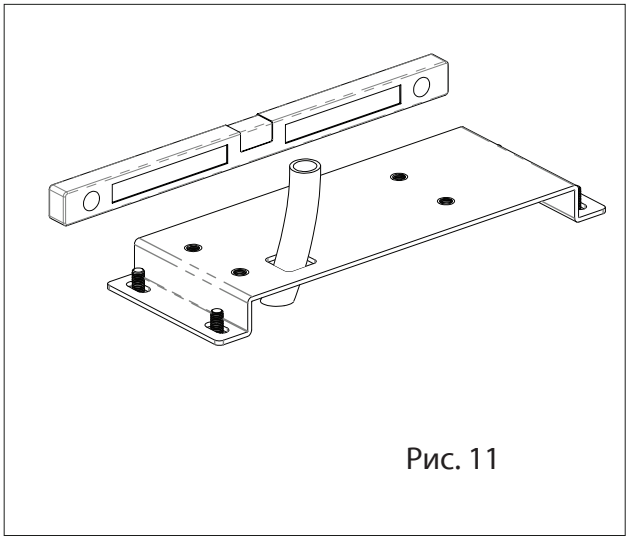

Рис. 11

7.4. Позиционирование привода

Положите электрический кабель для подключения привода до аксессуаров и блока питания, как показано на рис. 4.

Для облегчения выполнения подключений, оставьте кабель необходимой длины для подключения к плате управления, трансформатору и т.д. (если имеется).

Поместите привод на пластину, используя прилагаемые болты как показано на рис. 12.

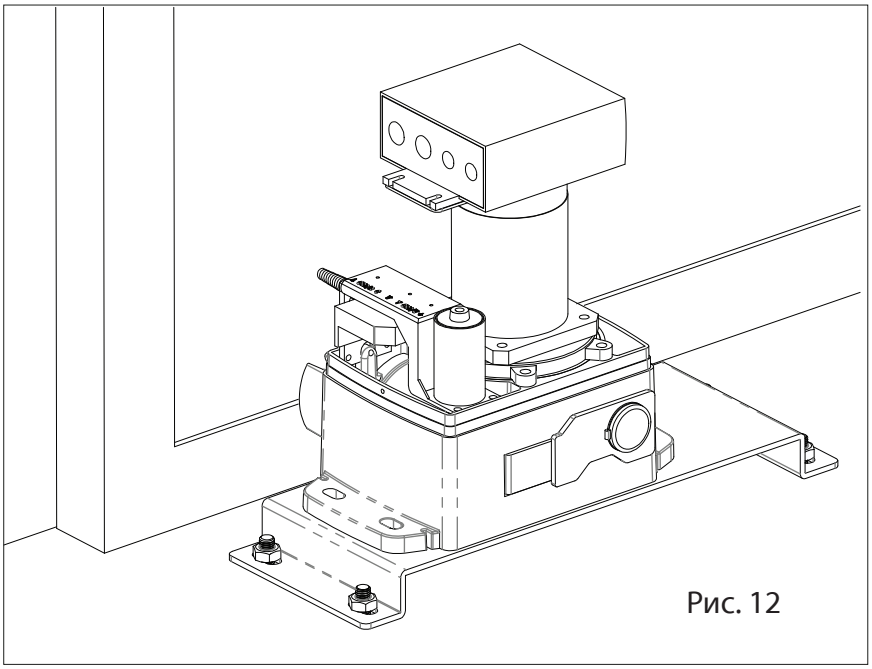

Рис. 12

7.5. Регулировка привода

Отрегулируйте расстояние привода от ворот, ссылаясь на рис. 13.

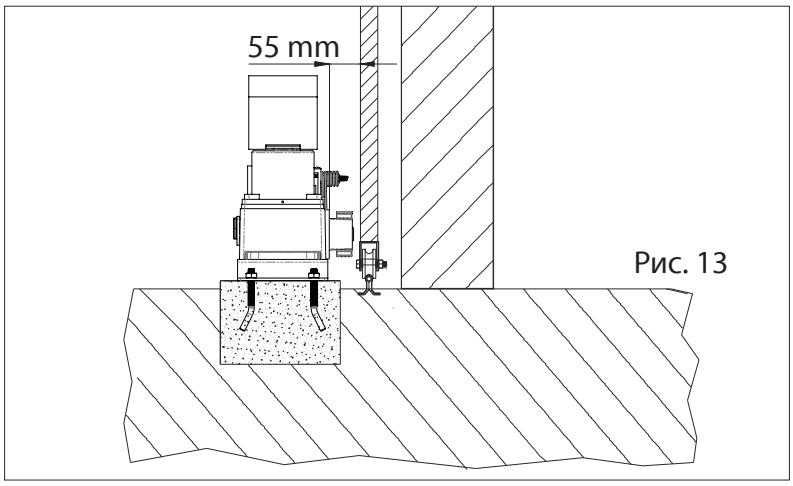

Рис. 13

7.6. Крепление привода

Закрепите привод слегка закручивая гайки, как показано на рис. 14.

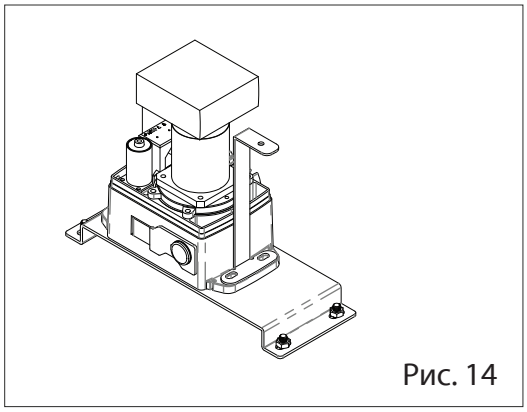

Рис. 14

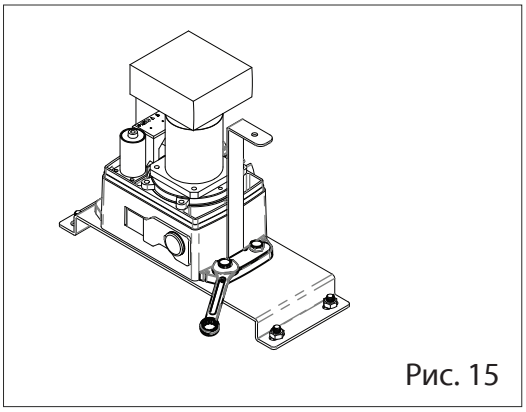

Рис. 15

После установки двигателя устанавливают держатель батареи (Рис. 16), устанавливая трансформатор с винтом и гайкой (Рис. 17) и батарея (Рис. 18).

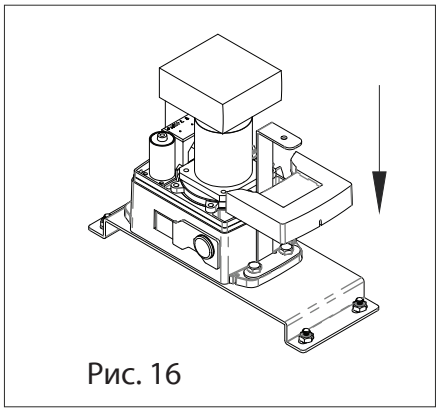

Рис. 16

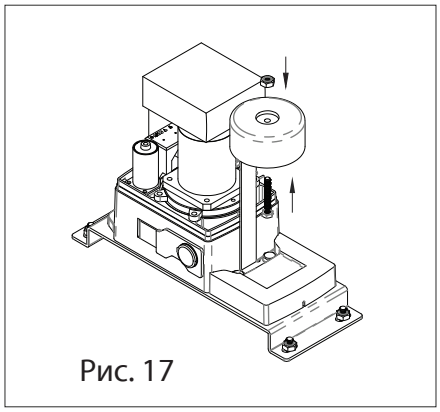

Рис. 17

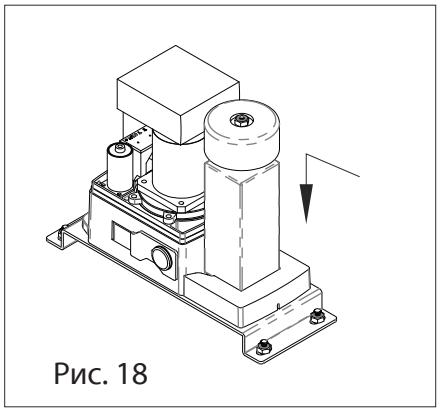

Рис. 18

После фиксации внутренних компонентов, пожалуйста, привинтите верхнюю крышку (рис. 19 и рис. 20).

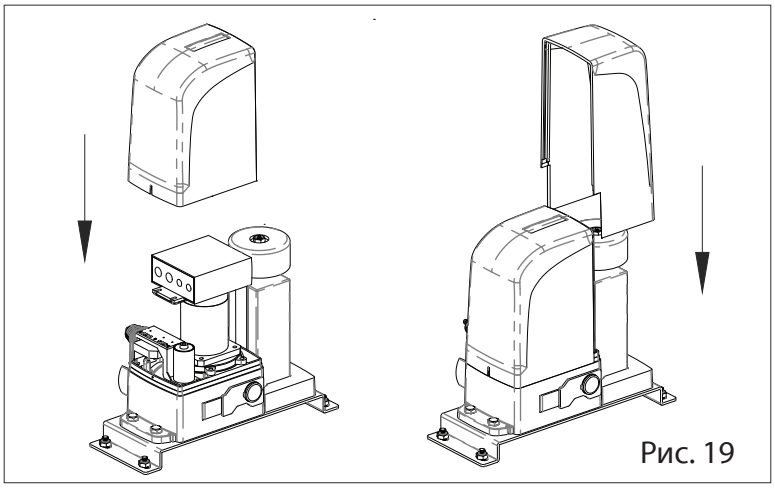
Рис. 19

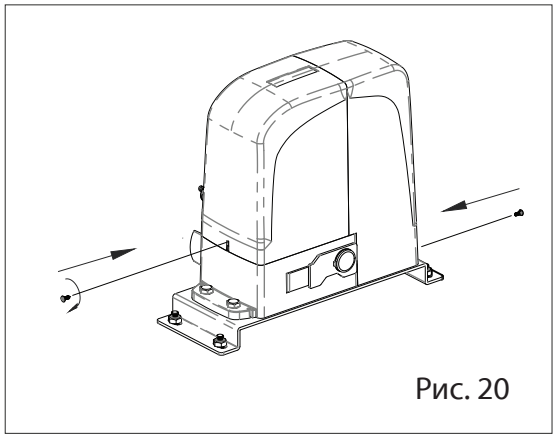
Рис. 20

После установки верхней крышки, пожалуйста, установите боковую крышку (рис. 21).

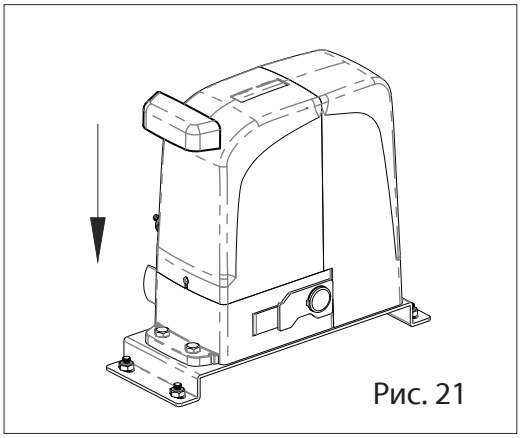
Рис. 21

7.7. Разблокировка привода

Подготовьте привод для ручного режима работы, как показано ниже.
Вставьте прилагаемый ключ в замок, поверните его по часовой стрелке на 90°, потяните и откройте ручной релиз.

Рис. 22

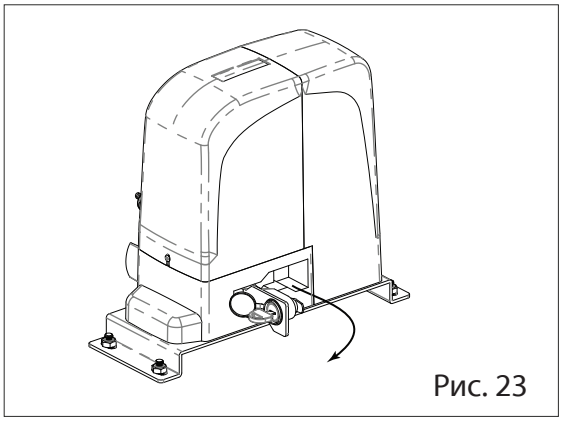
Рис. 23

После открытия ручного релиза, вы можете управлять воротами вручную.

7.8. Установка стойки

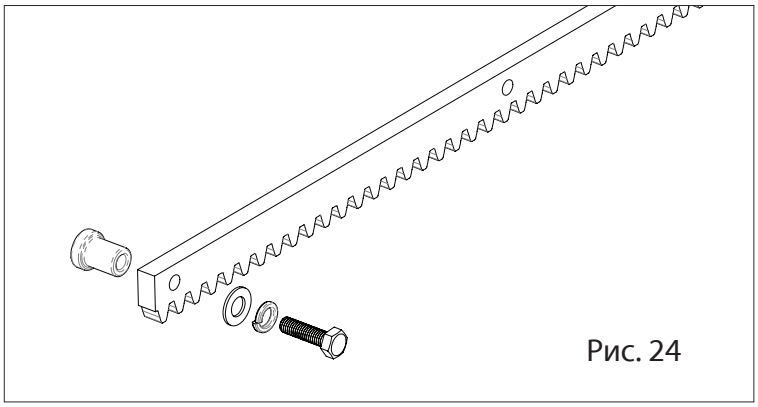

Рис. 24

- Подготовьте стойку, которая будет применена. Поместите эти распорки во все отверстия стойки, чтобы были полностью безопасными.

a) Вручную выставьте полотно ворот в закрытом положении.
b) Размещение первой части стойки может крепиться на болтах, поддерживается на шестерни и с помощью уровня и зажима инструмента, сохраните его горизонтальность.
c) Переместите ворота вручную взад и вперед, чтобы убедиться, что зубчатая рейка правильно установлена на шестерню и движения происходят плавно.
d) Установите стойку ворот (Рис. 21). Для обеспечения правильной фиксации, можно медленно идти перемещая ворота и установить прокладки в ворота, всегда рядом с шестерней.
e) Потяните другой элемент стойки выше, используя часть дополнительных зубов стойки для синхронизации двух элементов (рис. 22).
f) Используйте уровень еще раз, чтобы убедиться, что стойка установлена совершенно ровно.
g) Вручную переместите ворота и выполните операции присоединения, такие как с первым элементом, исходя вплоть конца ворот.

ПРИМЕЧАНИЕ: Данный привод может работать со всеми типами стоек.

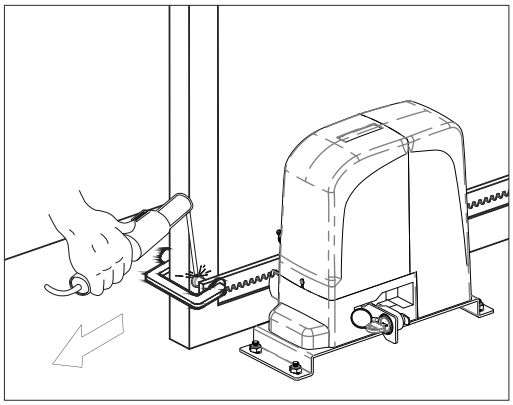

Рис. 25

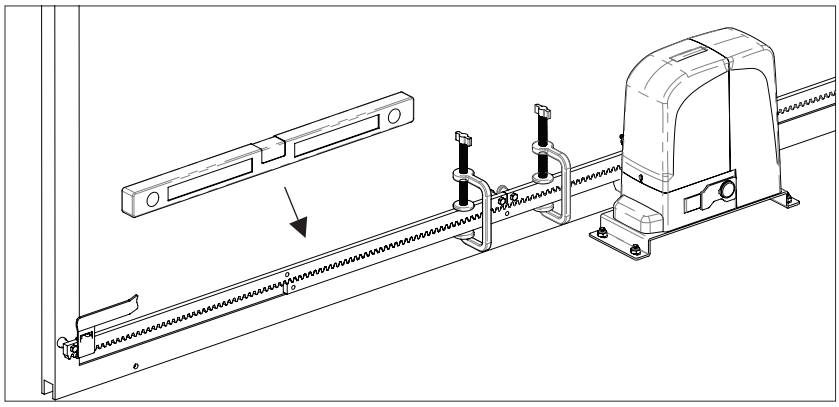

Рис. 26

При установке нейлоновой стойки, сделайте приложение, следуя шагам, описанным в предыдущих пунктах.

Начните с размещения ворот в закрытом положении, поддержите первый метр стойки шестерни на двигателе и сохраняя его в горизонтальном положении, завинтите первый болт.

Откройте ворота и завинтите оставшиеся болты.

Продолжайте добавлять больше частей стойки и повторять те же самые шаги, чтобы завершить установку.

ПРИМЕЧАНИЯ:

- Убедитесь, что в течение движения ворот, все элементы стойки правильно зацеплены с шестерней.
- Не нужно приваривать элементы стойки либо распорки. Для фиксации этих, используйте болты и шайбы, как на рис. 20.
- Не используйте смазку или другие смазочные материалы между стойкой и шестерней.

7.9. Установка пластины концевых выключателей

a) После того, как стойки установлены, возьмите ворота обратно в закрытое положение и положение пластины концевого выключателя на стойке. В этом закрытом положении, пластина должна вызывать концевой выключатель двигателя.
b) Затяните винты DIN912 M5x12 включенных в пакет, пока он не коснется стойки, сжимая ее.
c) Переместите ворота в открытом положении и повторите тот же процесс для другой пластины концевого выключателя.

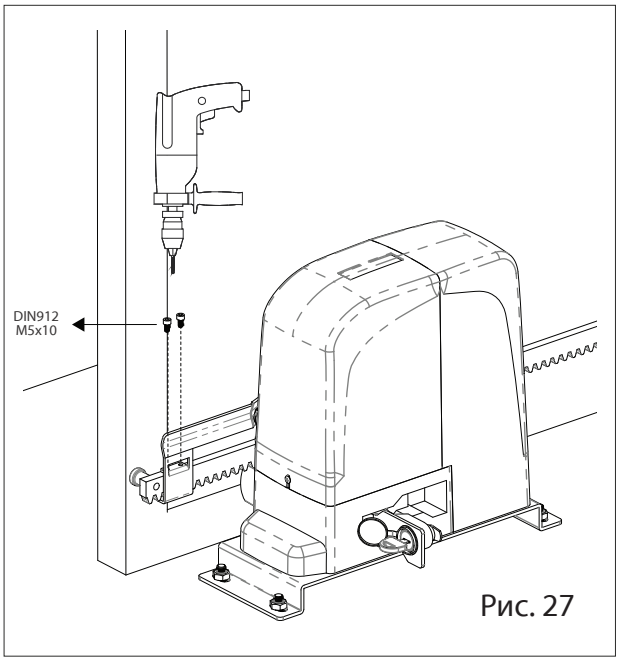

Рис. 27

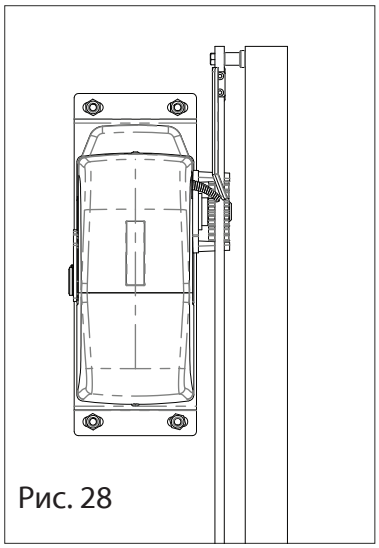
Рис. 28

8) ОБСЛУЖИВАНИЕ

Выполняйте следующие операции как минимум каждые 6 месяцев:

- Проверьте эффективность системы разблокировки.
- Проверьте эффективность защитных устройств и аксессуаров.

9) РЕМОНТ

Для любого ремонта, пожалуйста, свяжитесь с авторизованным центром ремонта.