RU

JAG

ИНСТРУКЦИЯ ПО МОНТАЖУ И ЭКСПЛУАТАЦИИ

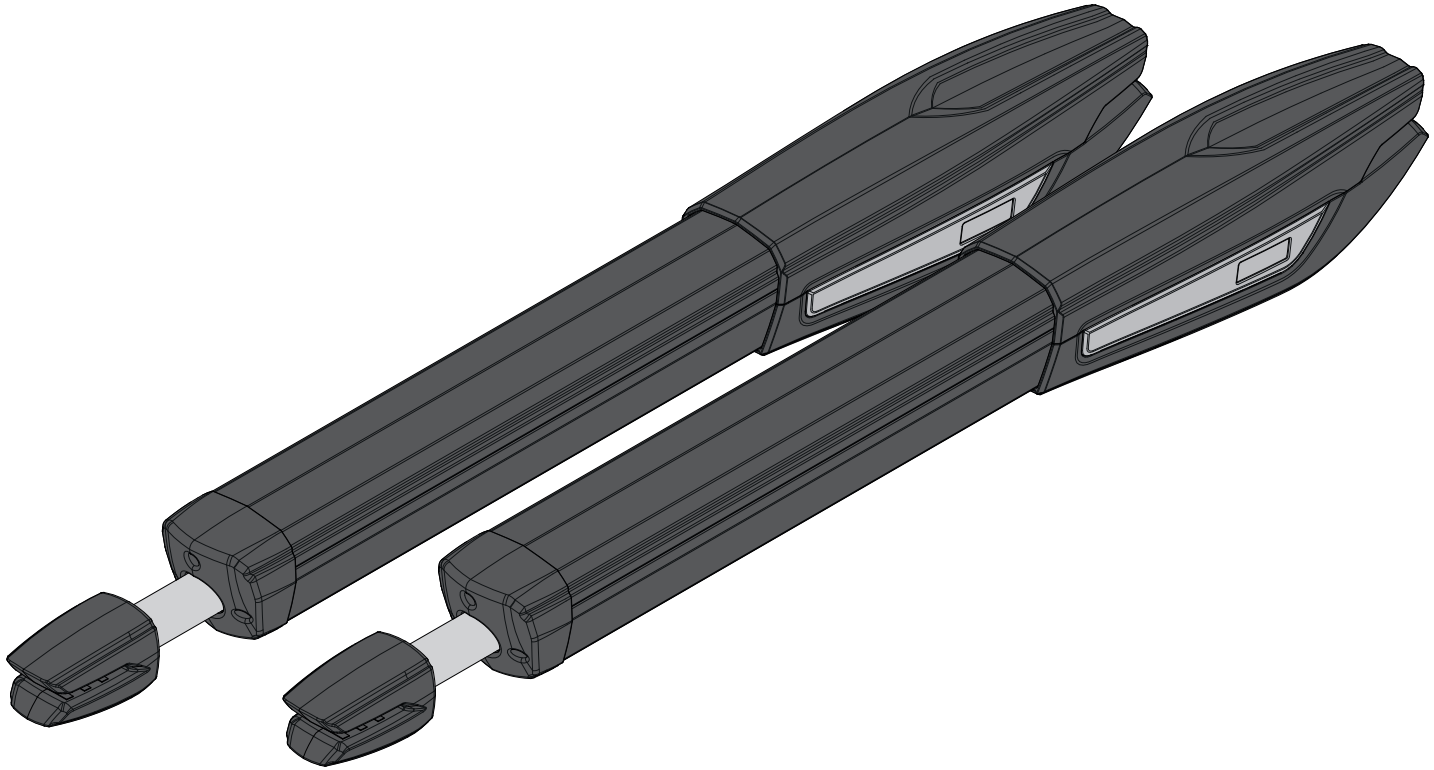

Motorline® PROFESSIONAL

V6.3
REV. 05/2023

00. СОДЕРЖАНИЕ

ОГЛАВЛЕНИЕ

01. МЕРЫ БЕЗОПАСНОСТИ
СТАНДАРТЫ 1B
02. УПАКОВКА
ВНУТРИ УПАКОВКИ 4A
03. АВТОМАТИКА
ТЕХНИЧЕСКИЕ ХАРАКТЕРИСТИКИ 4B
БЛОКИРОВКА/РАЗБЛОКИРОВКА МОТОРА 5A
04. УСТАНОВКА
ВЕРТИКАЛЬНЫЕ РАЗМЕРЫ УСТАНОВКИ 5B
РАЗМЕРЫ УСТАНОВКИ ВНУТРЕННЕГО ОТКРЫТИЯ 6
РАЗМЕРЫ УСТАНОВКИ ВНЕШНЕГО ОТКРЫТИЯ 7
ПРОЦЕСС УСТАНОВКИ 8A
НАСТРОЙКА МИКРОПЕРЕКЛЮЧАТЕЛЕЙ 9A
КАРТА УСТАНОВКИ 10
05. СХЕМА СОЕДИНЕНИЙ
МОТОР 230V/110V 11A
МОТОР 24V 11A
06. ТЕСТИРОВАНИЕ КОМПОНЕНТОВ
МОТОР 24V 11B
МОТОР 230V/110V 12
07. ОБСЛУЖИВАНИЕ
ОБСЛУЖИВАНИЕ 13
08. FEHLERBEHEBUNG
ИНСТРУКЦИИ ДЛЯ КОНЕЧНЫХ ПОТРЕБИТЕЛЕЙ 14
ИНСТРУКЦИИ ДЛЯ УСТАНОВЩИКОВ 14

01. МЕРЫ БЕЗОПАСНОСТИ

СТАНДАРТЫ

CE	Данный продукт сертифицирован в соответствии со стандартами безопасности ЕвропейскогоСообщества (CE).
RoHS	Этот продукт соответствует Директиве 2011/65/EU Европейского парламента и Совета об ограничении использования определенных опасных веществ в электрическом и электронном оборудовании, а также Делегированной директиве (ЕС) 2015/863 Комиссии.
	(Применяется в странах с системами переработки). Эта маркировка на изделии, или литература указывает на то, что изделие и электронные аксессуары прим. (зарядное устройство, USB-кабель, электронные материалы, пульты управления и т.д.) не должны быть выброшены как другие бытовые отходы в конце срока его полезного использования. Во избежание возможного ущерба окружающей среде или здоровью людей вследствие неконтролируемой утилизации отходов, необходимо отделить изделие от других типов отходов и утилизировать их, чтобы способствовать обоснованному повторному использованию материальных ресурсов. Домашние пользователи должны связаться с продавцом, где они приобрели этот продукт или Национальное агентство охраны окружающей среды, для получения более подробной информации о месте и каким образом они могут взять эти предметы для экологически безопасной утилизации. Бизнес-пользователи должны обратиться к поставщику и ознакомиться с условиями договора о покупке. Этот продукт и его электронные аксессуары не следует смешивать с другими промышленными отходами мусора.
	Этот знак означает, что продукт и электронные аксессуары пр. (зарядное устройство, USB-кабель, электронное оборудование, пульт управления и т.д.), могут быть электрическими разрядами. Будьте осторожны при обращении с продуктом и соблюдайте все правила безопасности, изложенные в данном руководстве.

01. МЕРЫ БЕЗОПАСНОСТИ

ОБЩИЕ УВЕДОМЛЕНИЯ

- Данная инструкция содержит важную информацию о безопасности и использовании. Внимательно прочитайте все инструкции перед началом процедуры установки / использования и храните эту инструкцию в надежном месте, чтобы к ней можно было обратиться при необходимости.
- Это изделие предназначено исключительно для применения, описанного в данной инструкции. Любое другое применение или действие, которое не указано, категорически запрещено, поскольку это может повредить изделие и / или подвергнуть людей риску получения серьезных травм.
- Данная инструкция предназначена в первую очередь для профессиональных установщиков и не лишает пользователя обязанности внимательно прочитать раздел «Стандарты пользователя», чтобы обеспечить правильное функционирование изделия.
- Установка и ремонт этого оборудования должны выполняться только квалифицированными и опытными техническими специалистами, обеспечивающими соответствие всех этих процедур действующим законам и правилам. Непрофессиональным и неопытным пользователям категорически запрещается предпринимать какие-либо действия, за исключением случаев, когда об этом специально просят специализированные техники.
- Установки должны часто осматриваться для проверки дисбаланса и признаков износа или повреждения кабелей, пружин, петель, колес, опор или других механических монтажных элементов.
- Не используйте оборудование, если ему необходим ремонт или регулировка.
- При выполнении технического обслуживания, чистки и замены деталей, изделие должно быть отключено от источника питания. Также включая любое действие, которое требует открытия крышки изделия.
- Использование, чистка и техническое обслуживание этого изделия могут выполняться лицами в возрасте от восьми лет и старше, а также лицами, чьи физические, сенсорные или умственные способности уменьшены, или лицами, не имеющими каких-либо знаний о работе изделия, при условии, что им был предоставлен осмотр или инструкции лицами, которые имеют опыт безопасного использования изделия и понимающих риски и опасности.
- Дети не должны играть с изделием или устройством открытия, чтобы предотвратить непреднамеренное срабатывание двери или автоматических ворот.

УВЕДОМЛЕНИЯ УСТАНОВЩИКУ

- Перед началом процедуры установки убедитесь, что у вас есть все устройства и материалы, необходимые для завершения установки изделия.
- Вы должны взять во внимание степень защиты (IP) изделия и рабочую температуру, чтобы убедиться, что оно подходит для места установки.
- Предоставьте пользователю инструкцию по изделию и обьясните ему, как обращаться с ним в чрезвычайной ситуации.
- Если автоматика установлена на воротах с пешеходной дверью, необходимо обязательно установить механизм блокировки дверей во время движения ворот.
- Не устанавливайте изделие в перевёрнутом положении и не используйте элементы, которые не выдерживают их вес. При необходимости добавьте кронштейны в стратегических точках, чтобы обеспечить безопасность автоматики.
- Не устанавливайте изделие во взрывоопасных зонах.
- Устройства безопасности должны защищать возможные места раздавливания, транспорта и опасности в общем, дверей или автоматических ворот.
- Убедитесь, что элементы автоматизации (ворота, двери, окна, жалюзи и т. Д.) находятся в идеальном рабочем состоянии, выровнены. Также убедитесь, что необходимые механические стопоры находятся в соответствующих местах.
- Электронный блок управления должен быть установлен в месте, защищенном от любой жидкости (дождя, влаги и т. Д.), пыли и вредителей.
- Необходимо проложить различные электрические кабели через кабелепроход, чтобы защитить их от механических воздействий, в

основном на силовой кабель. Обратите внимание, что все кабели должны входить в блок управления через нижнюю часть.

- В случае автоматика должна быть установлена на уровне выше 2,5м над уровнем земли или другом уровне доступа, следует соблюдать минимальные требования безопасности и гигиены труда для использования работниками рабочего оборудования на рабочем месте в соответствии Директиве 2009/104/EC Европейского парламента и Совета от 16 сентября 2009 года.
- Прикрепите постоянную этикетку относительно ручной разблокировки как можно ближе к механизму разблокировки.
- В соответствии с правилами установки, на фиксированных проводниках питания изделия должны быть предусмотрены средства отключения, такие как переключатель или автоматический выключатель на распределительном щите.
- Если для установки изделия требуется питание 230Vac или 110Vac, убедитесь, что подключение выполнено к распределительному щиту с заземлением.
- Изделие работает только от низкого напряжения с электронным блоком управления (только на моторах 24V).

УВЕДОМЛЕНИЯ ПОЛЬЗОВАТЕЛЮ

- Храните данную инструкцию в безопасном месте, чтобы к ней можно было обратиться при необходимости.
- Если изделие имеет контакт с жидкостями, не будучи готовым к этому, вы должны немедленно отключить изделие от электрического тока, чтобы избежать коротких замыканий, и обратиться к квалифицированному специалисту.
- Убедитесь, что установщик предоставил вам инструкцию по изделию и проинформировал вас, как обращаться с изделием в чрезвычайной ситуации.
- Если система требует какого-либо ремонта или модификации, разблокируйте оборудование, отключите электрический ток и не используйте его, пока не будут гарантированы все условия безопасности.
- В случае срабатывания автоматических выключателей или выхода из строя предохранителя найдите неисправность и устраните ее до сброса автоматического выключателя или замены предохранителя. Если неисправность не устраняется с помощью данной инструкции, обратитесь к технику.
- Во время движения ворот оставляйте свободным рабочую зону автоматических ворот, и не создавайте сопротивления движению ворот.
- Не выполняйте каких-либо операций с механическими элементами или петлями, если устройство находится в движении.

ОТВЕТСТВЕННОСТЬ

- Поставщик не несет никакой ответственности, если:
  - возникают неисправности или деформация изделия в результате неправильной установки, использования или технического обслуживания!
  - при несоблюдении правил безопасности при установке, использовании и обслуживании изделия.
  - если указания данной инструкции не соблюдаются.
  - повреждение вызвано несанкционированными изменениями.
  - В этих случаях гарантия аннулируется.

MOTORLINE ELECTROCELOS SA.
Travessa do Sobreiro, nº29
4755-474 Rio Côvo (Santa Eugénia)
Barcelos, Portugal

ПРИМЕЧАНИЕ СИМВОЛЫ

- Важные указания по безопасности

- Информация о потенциометрах

- Полезная информация

- Информация о разъемах

- Информация о программировании

- Информация о кнопках

02. УПАКОВКА

ВНУТРИ УПАКОВКИ

В упаковке вы найдете следующие компоненты:

01 • 02 мотора
02 • 01 блок управления
03 • 02 пульта управления
04 • 02 передних кронштейна
05 • 02 задних кронштейна
06 • 02 конденсатора [12,5μF (230V) или 35μF (110V)]
07 • 01 комплект фотоэлементов
08 • 01 инструкция по монтажу
09 • ключи разблокировки

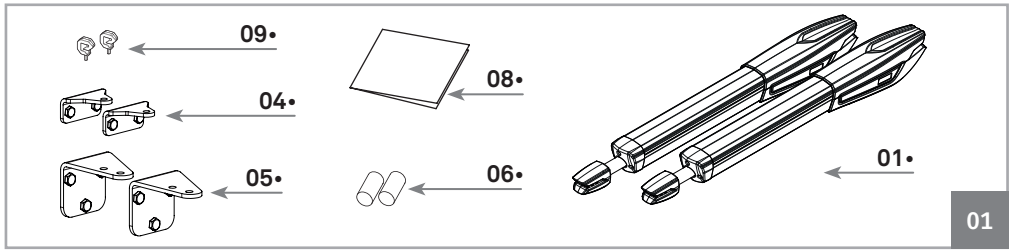

Электронные компоненты комплекта:

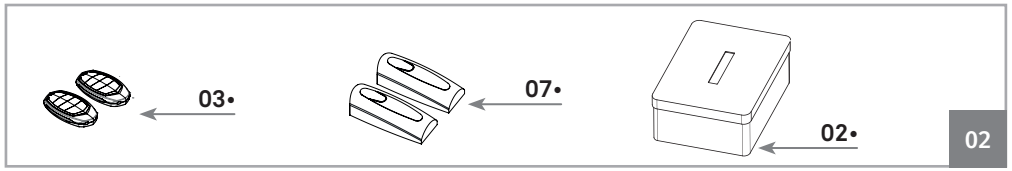

Упаковка комплекта:

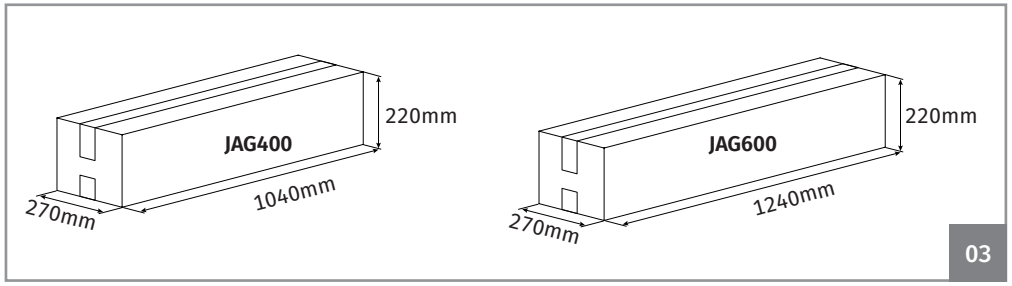

03. АВТОМАТИКА

ТЕХНИЧЕСКИЕ ХАРАКТЕРИСТИКИ

Характеристики автоматики:

		JAG400	JAG600
• Питание	230V	230Vac 50/60Hz	230Vac 50/60Hz
	110V	110Vac 50/60Hz	110Vac 50/60Hz
	24V	24Vdc	24Vdc
• Мощность	230/110V	300W	300W
	24V	80W	80W
• Ток	230V	1,3A	1,3A
	110V	2,5A	2,5A
	24V	3A	3A
• Частота вращения	230/110V	1400 RPM	1400 RPM
	24V	1650 RPM	1650 RPM
• Шум		LpA <= 50dB (A)	LpA <= 50dB (A)
• Сила		2800N	2800N
• Рабочая температура		-25°C до 75°C	-25°C до 75°C
• Тепловая защита		120°C	120°C
• Степень защиты		IP54	IP54
• Рабочая частота	230/110V	25%	25%
	24V	Интенсивный	Интенсивный
• Максимальный курс		400мм	600мм
• Максимальная ширина створки		<3000мм	<4000мм
• Конденсатор	230V	12,5μF	12,5μF
	110V	35μF	35μF
• Скорость открытия	230V	20мм/сек	20мм/сек
	24V	23,5мм/сек	23,5мм/сек

03. АВТОМАТИКА

ТЕХНИЧЕСКИЕ ХАРАКТЕРИСТИКИ

Размеры автоматики **400 || 600**:

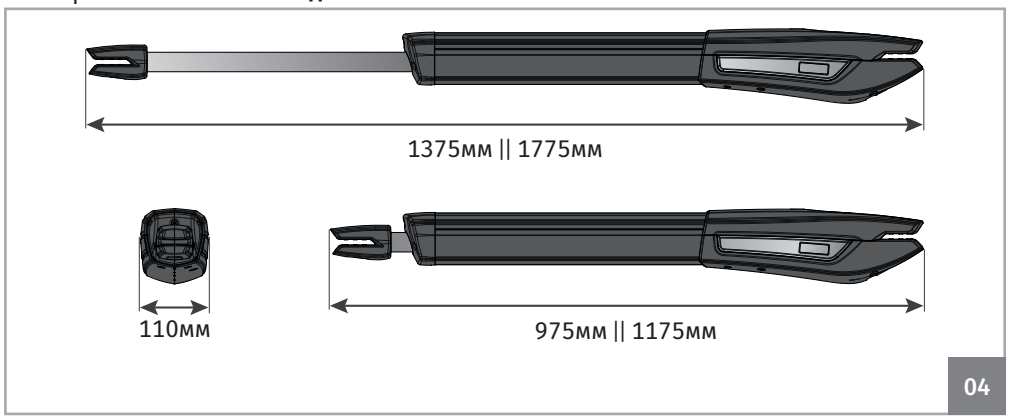

БЛОКИРОВКА/РАЗБЛОКИРОВКА МОТОРА

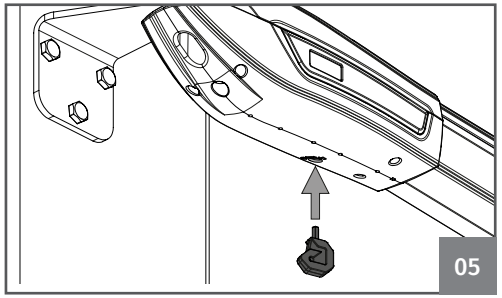

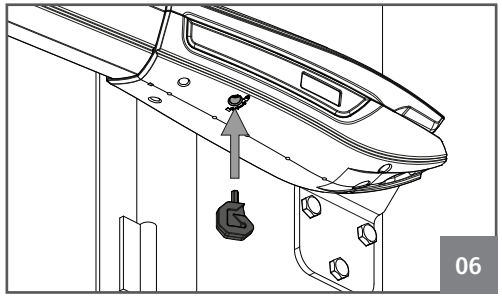

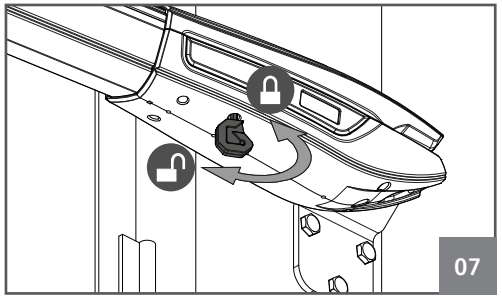

Поместите ключ разблокировки в отверстие, отмеченое на изображении 05 (мотор, установлен слева) или 06 (мотор, установлен справа).

Поверните ключ, чтобы заблокировать или разблокировать мотор (07).

04. УСТАНОВКА

ВЕРТИКАЛЬНЫЕ РАЗМЕРЫ УСТАНОВКИ

Автоматика должна быть установлена с маленьким наклоном вперед, чтобы предотвратить проникновение воды через выдвижную руку. Для этого, пластина переднего кронштейна должна быть прикреплена к воротам с высотой меньше высоты пластины заднего кронштейна. См. пример ниже:

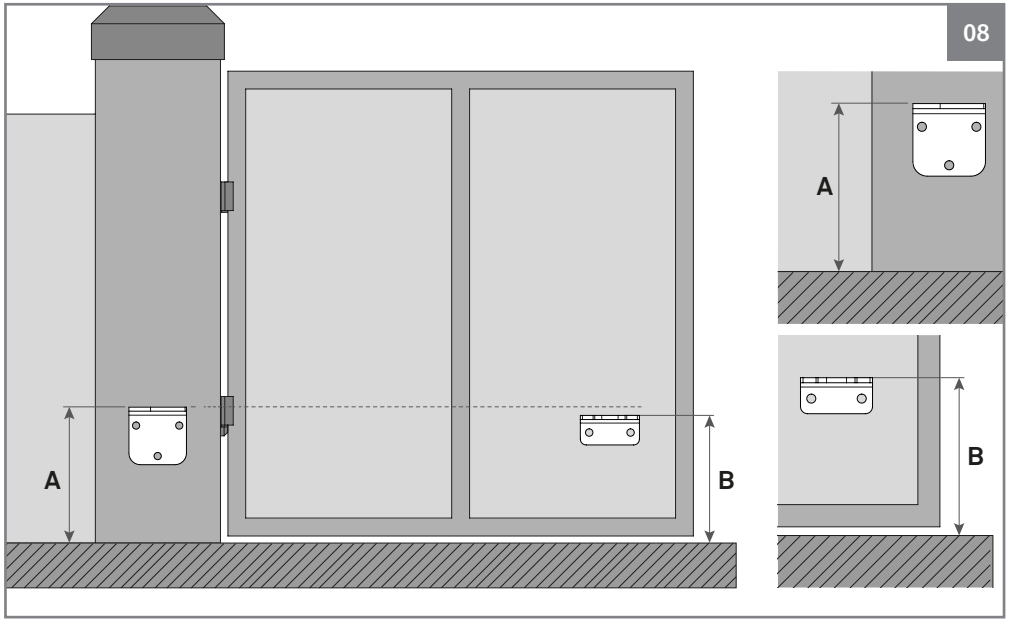

Размер A • *вертикальное расстояние от пола до верхней части пластины заднего кронштейна.*
Размер B • *вертикальное расстояние от пола до верхней части пластины переднего кронштейна.*

A	?? мм	• Установить **значение A** (это могут быть любые размеры по вашему выбору).
B	A - 20мм	• После установки **значения A**, нужно вычесть 20 мм и в результате будет **значение B**.

ПРИМЕР:

• Если высота пластины заднего кронштейна (значение A) установлена на 600мм, то высота пластины переднего кронштейна (значение B) составляет 580мм (600мм-20мм).

Очень важно, чтобы эти значения соблюдались! Только в этом случае, можно быть уверенным в правильном функционировании и долговечности автоматики!
Также очень важно, чтобы местность была ровной, чтобы использовать эти размеры!

04. УСТАНОВКА

РАЗМЕРЫ УСТАНОВКИ ВНУТРЕННЕГО ОТКРЫТИЯ

На схемах проиллюстрированных ниже и на следующей странице, представляются размеры для установки.

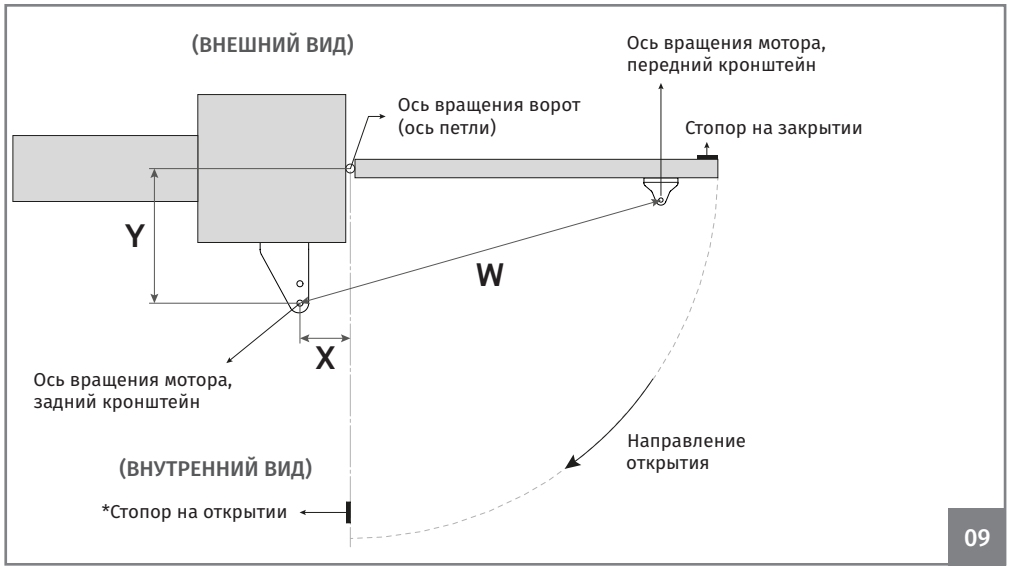

*Размещение стопора на открытии не является обязательным.

Обозначения:

Размер X - горизонтальное расстояние между осью петли и задней осью вращения мотора.
Размер Y - вертикальное расстояние между осью петли и задней осью вращения мотора.
Размер W - расстояние между осями кронштейнов мотора.

При установке автоматики обязательно соблюдайте размеры x и y, указанные в таблицах. В данной области можно определить максимальный угол открытия, который ворота достигают с данными размерами.

X, **Y** и **W** указаны в миллиметрах

Очень важно, чтобы эти размеры соблюдались! Только в этом случае, можно быть уверенным в правильном функционировании и долговечности автоматики!

JAG 400

Размер Y	Размер X			
	180	190	200	210
190	100º	96º	94º	91º
200	96º	93º	91º	-
210	93º	90º	-	-
220	90º	-	-	-

W 1295 до 1300

JAG 600

Размер Y	Размер X													
	210	220	230	240	250	260	270	280	290	300	320	340	360	380
250	98º	100º	103º	105º	107º	109º	109º	106º	104º	101º	98º	95º	93º	91º
260	98º	100º	102º	104º	107º	108º	106º	104º	101º	99º	96º	93º	91º	-
270	98º	100º	102º	104º	106º	107º	104º	101º	99º	97º	94º	92º	-	-
280	98º	100º	102º	104º	106º	104º	101º	99º	97º	95º	92º	-	-	-
290	98º	100º	102º	104º	104º	101º	98º	96º	95º	93º	91º	-	-	-
300	98º	100º	102º	103º	101º	98º	96º	94º	93º	91º	-	-	-	-
320	97º	99º	100º	98º	95º	93º	92º	90º	-	-	-	-	-	-
340	97º	97º	94º	92º	91º	-	-	-	-	-	-	-	-	-
360	93º	91º	-	-	-	-	-	-	-	-	-	-	-	-

W 1695 до 1700

04. УСТАНОВКА

РАЗМЕРЫ УСТАНОВКИ ВНЕШНЕГО ОТКРЫТИЯ

На схемах проиллюстрированных ниже и на следующей странице, представляются размеры для установки.

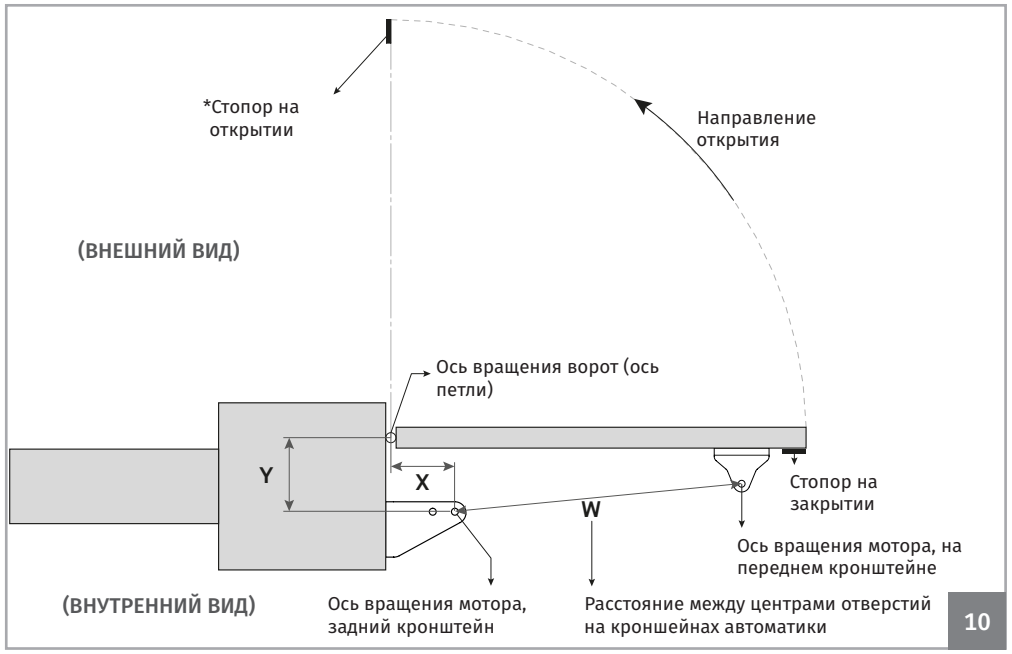

*Размещение стопора на открытии не является обязательным.

Обозначения:

Размер X - горизонтальное расстояние между осью петли и задней осью вращения мотора.
Размер Y - вертикальное расстояние между осью петли и задней осью вращения мотора.
Размер W - расстояние между осями кронштейнов мотора.

При установке автоматики обязательно соблюдайте размеры x и y, указанные в таблицах. В данной области можно определить максимальный угол открытия, который ворота достигают с данными размерами.

X, **Y** и **W** указаны в миллиметрах

Очень важно, чтобы эти размеры соблюдались! Только в этом случае, можно быть уверенным в правильном функционировании и долговечности автоматики!

JAG 600

Размер Y	Размер X								
	250	260	270	280	290	300	320	340	360
220	96º	98º	100º	101º	103º	105º	101º	96º	91º
230	96º	97º	99º	101º	102º	104º	99º	94º	-
240	95º	97º	99º	100º	102º	103º	97º	92º	-
250	95º	97º	98º	100º	101º	102º	95º	91º	-
260	95º	96º	98º	99º	101º	99º	94º	-	-
270	94º	96º	97º	99º	101º	97º	92º	-	-
280	94º	96º	97º	99º	99º	95º	90º	-	-
290	94º	95º	97º	98º	96º	93º	-	-	-
300	93º	95º	96º	98º	94º	92º	-	-	-
320	93º	94º	96º	93º	91º	-	-	-	-
340	93º	94º	93º	-	-	-	-	-	-
360	92º	92º	-	-	-	-	-	-	-
380	91º	-	-	-	-	-	-	-	-

W 895 до 900

JAG 400

Размер Y	Размер X		
	200	210	220
180	91º	93º	90º
190	90º	90º	-
200	90º	-	-

W 895 до 900

ПРОЦЕСС УСТАНОВКИ

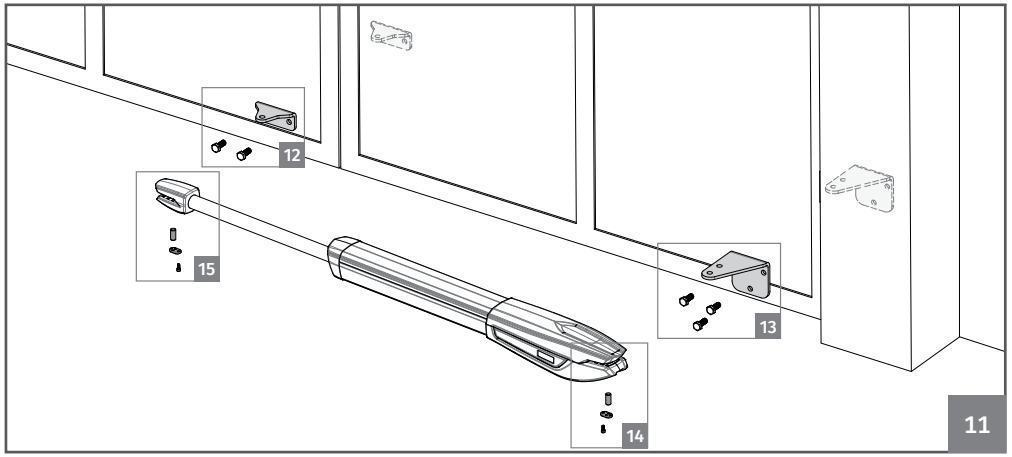

Обратите внимание на установочные размеры, упомянутые на страницах 4B, 5 и 6!

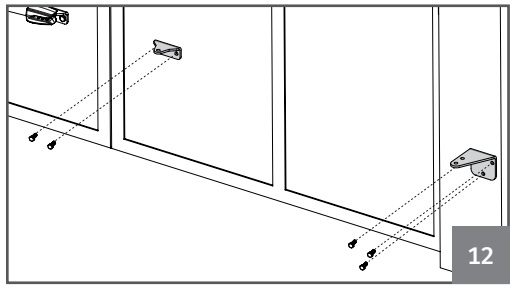

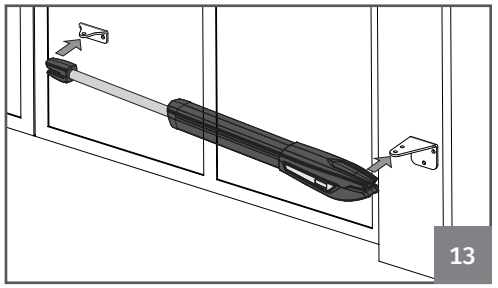

01 • Закрепить кронштейны.

• Задний кронштейн должен быть прикреплен к столбу или стене с помощью размеров, которые указаны на предыдущих страницах.
• Передний кронштейн должен быть прикреплен к воротам, соблюдая размеры высоты и расстояния для заднего кронштейна.
Они могут быть закреплены с помощью винтов с механической втулкой/химической, сварка, или другой вариант на ваш выбор, при условии, что он обеспечивает фиксацию, соответствующую для кронштейнов.

02 • Прикрепить автоматику к кронштейнам.

• Автоматика должна быть помещена одновременно на оба кронштейна, чтобы избежать подвешивания автоматики только на одном из кронштейнов.
Чтобы облегчить задачу, необходимо разблокировать автоматику для того, чтобы можно было легко растягивать/отводить руку (см. стр. 4A), чтобы получить правильное положение кронштейнов.

ПРОЦЕСС УСТАНОВКИ

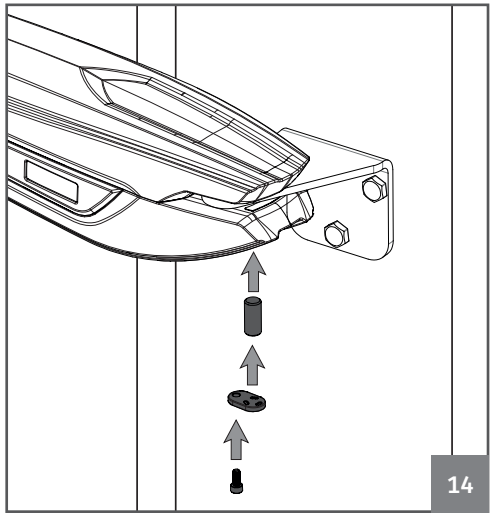

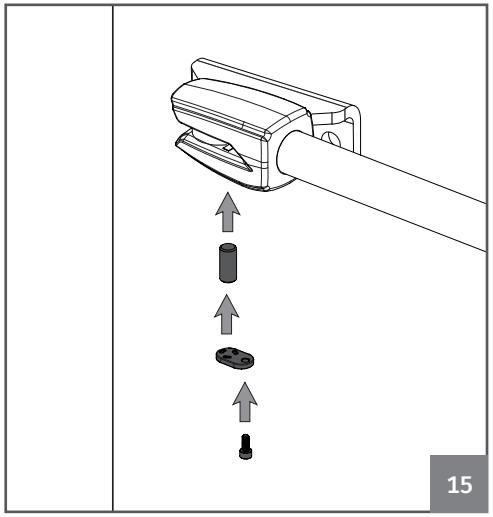

03 • Протестировать движение.

• Поместите шплинты в каждый кронштейн с небольшим количеством смазки, чтобы не было чрезмерного трения.
• С разблокированным мотором, переместите ворота вручную, чтобы посмотреть открываются и закрываются ворота, без каких-либо препятствий.
• Это гарантирует, что автоматика не будет подвергнута проблемам во время функционирования.

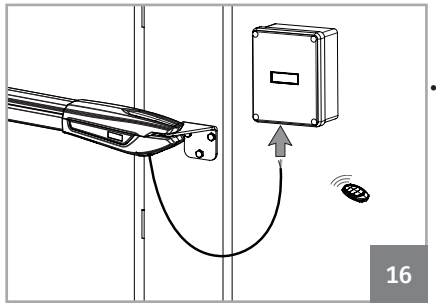

04 • Подключить автоматику к блоку управления и настроить устройства управления.

• С установленной автоматикой, подключите ее к блоку управления для программирования (см. инструкцию для блока управления).
Необходимо также настроить необходимые устройства контроля (пульты, нажимную панель и т.д.) и другие дополнительные компоненты, такие как антенна, сигнальная лампа, ключевой селектор, др.

Важно соблюдать этот порядок установки!
В противном случае, это не обеспечивает правильную установку и автоматика не может работать должным образом!

НАСТРОЙКА МИКРОПЕРЕКЛЮЧАТЕЛЕЙ

01 • Разблокируйте мотор (смотрите на странице 4A).

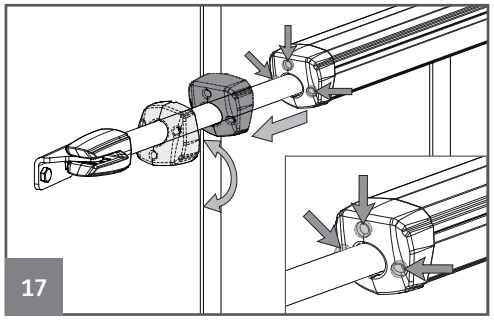

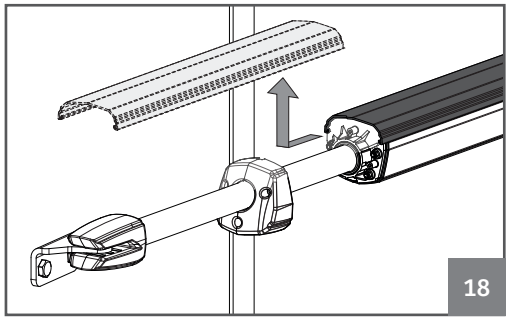

02 • Ослабьте 3 передних винта, снимите переднюю крышку и крышку профиля.

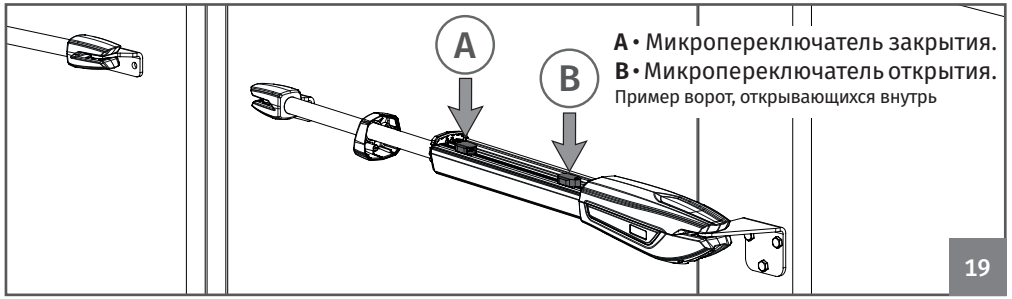

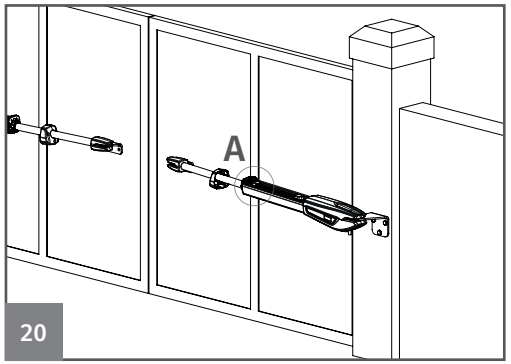

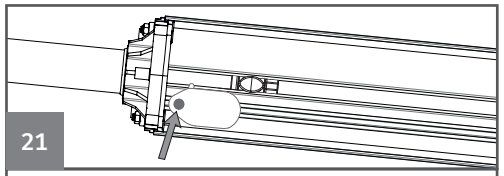

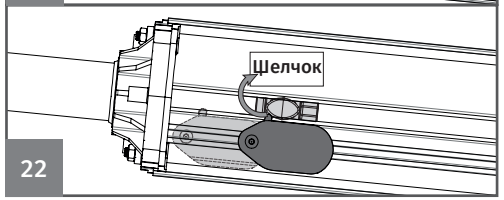

03 • Поместите ворота в закрытое положение.
04 • Ослабьте винт, как показано на изображении (21), так чтобы можно было переместить микропереключатель в профиле.
05 • Отрегулируйте микропереключатель закрытия (A), до щелчка нажимного элемента. Снова закрутите винт, чтобы закрепить микропереключатель в этом положении.

НАСТРОЙКА МИКРОПЕРЕКЛЮЧАТЕЛЕЙ

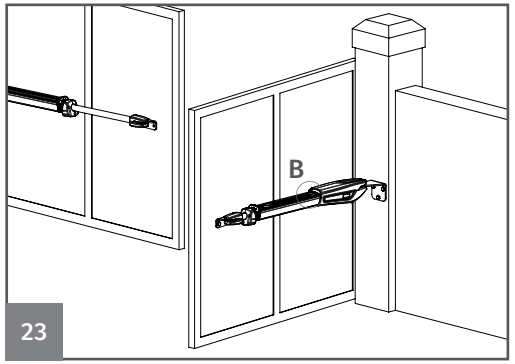

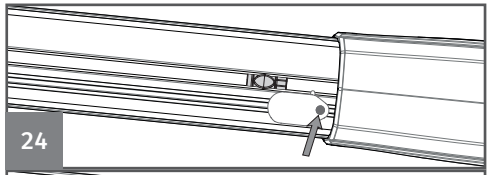

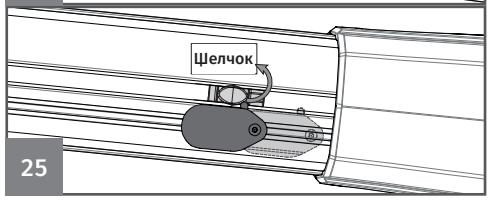

06 • Поместите ворота в открытое положение.
07 • Ослабьте винт, как показано на изображении (24) таким образом, чтобы можно было переместить микропереключатель на направляющей.
08 • Отрегулируйте микропереключатель открытия (B), до щелчка нажимного элемента. Снова закрутите винт, чтобы закрепить микропереключатель в этом положении.

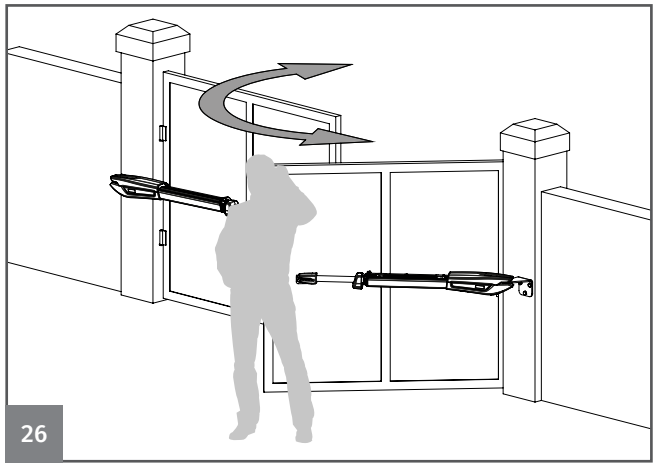

09 • Проверьте ворота вручную и при необходимости снова отрегулируйте микропереключатели, как указано в предыдущих пунктах.

10 • Когда закончите, поместите крышку профиля и пластиковую крышку.

11 • Повторите весь процесс для противоположного мотора.

КАРТА УСТАНОВКИ

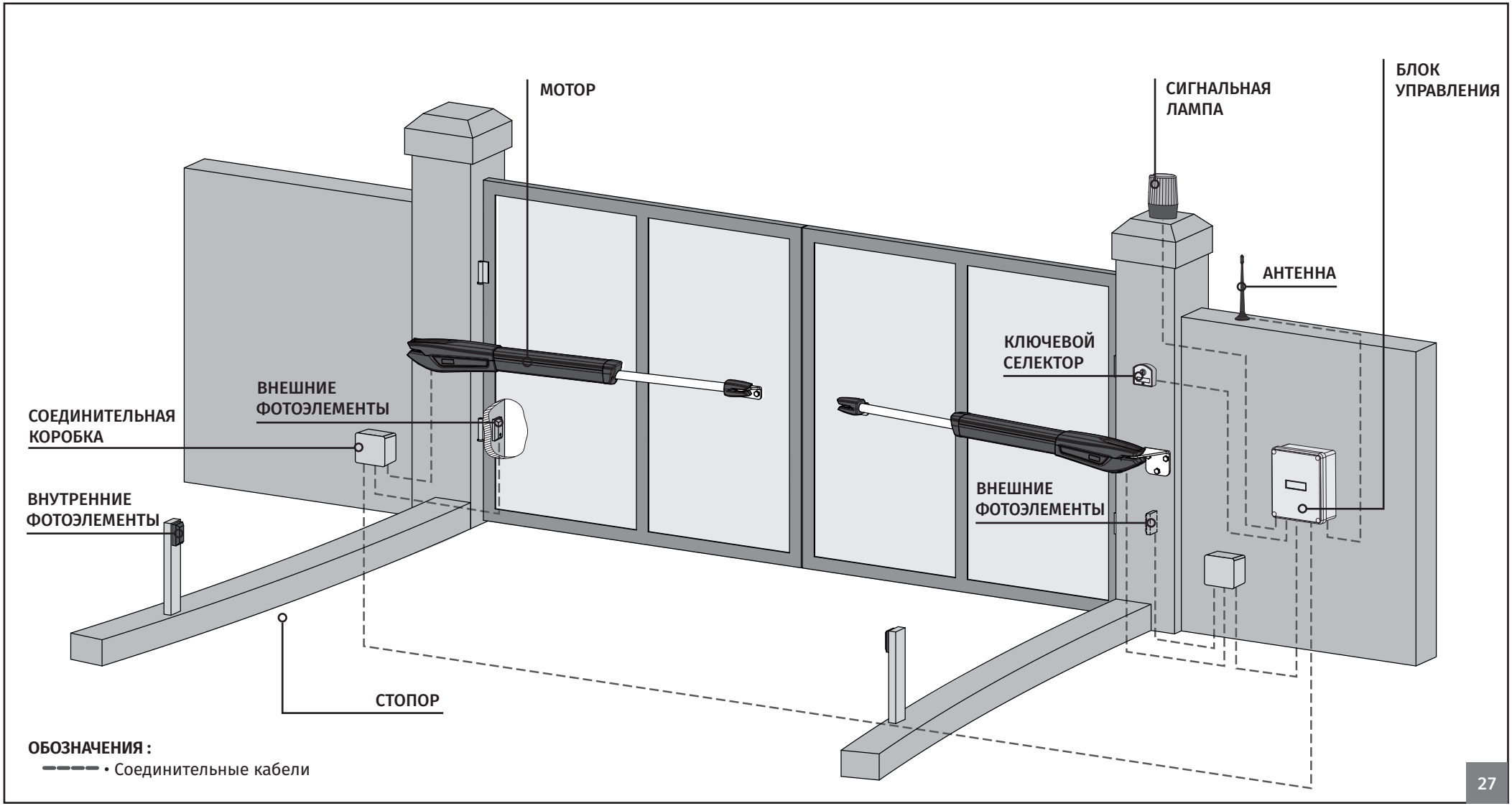

27

Важно использовать стопоры на открытии и закрытии ворот. Если это не соблюдать, компоненты автоматики могут пострадать от усилий, для которых они не были готовы, и в результате будут повреждены.

Важно использовать соединительную коробку между моторами, компонентами и блоком управления. Все кабели должны входить и выходить в нижней части соединительной коробки и коробки блока управления.

05. СХЕМЫ СОЕДИНЕНИЙ

МОТОР 110V/230V

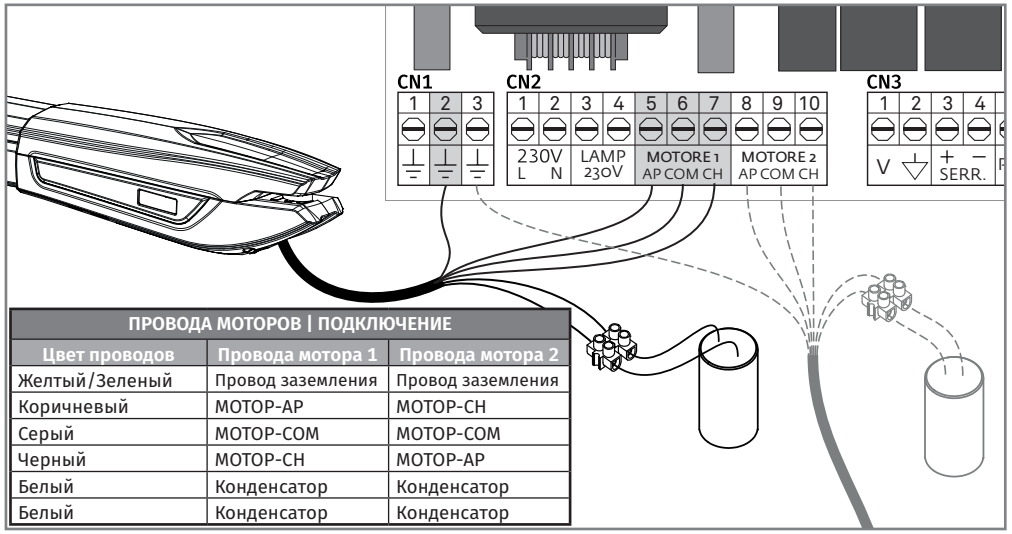

ПРОВОДА МОТОРОВ | ПОДКЛЮЧЕНИЕ		
Цвет проводов	Провода мотора 1	Провода мотора 2
Желтый/Зеленый	Провод заземления	Провод заземления
Коричневый	МОТОР-АР	МОТОР-СН
Серый	МОТОР-СОМ	МОТОР-СОМ
Черный	МОТОР-СН	МОТОР-АР
Белый	Конденсатор	Конденсатор
Белый	Конденсатор	Конденсатор

Соединения должны быть сделаны, как показано выше, подключив 6 проводов мотора к соответствующим входам в блоке управления и конденсаторе.
Примечание: Белые провода мотора подключаются напрямую к проводам конденсатора!

- Эти подключения соответствуют установке с открытием во внутрь. Если автоматика установлена с открытием на внешнеюю сторону ворот, нужно поменять провод АР с СН на моторах 1 и 2.
- Если моторы работают в обратном направлении, поменяйте местами АР с СН.

МОТОР 24V

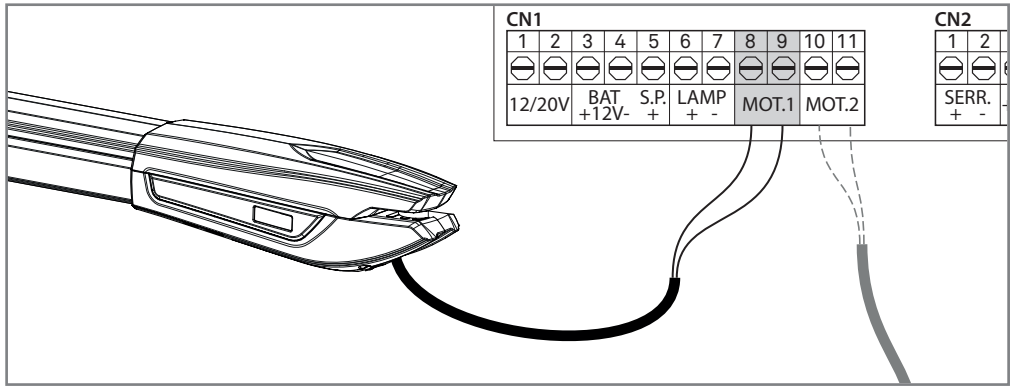

06. ТЕСТИРОВАНИЕ КОМПОНЕНТОВ

МОТОР 24V

Для обнаружения компонентов, которые имеют проблемы в установке автоматики JAG 24V, иногда необходимо провести тесты с использованием прямого подключения к внешнему источнику питания (батарея 24V). На схеме ниже показано, как это подключение должно быть выполнено.

ПРИМЕЧАНИЯ:
- Когда подключите провода к батареи 24V, мотор должен работать в одном из направлений. Для тестирования движения в обратном направлении, поменяйте положение подключенных проводов к батареи.

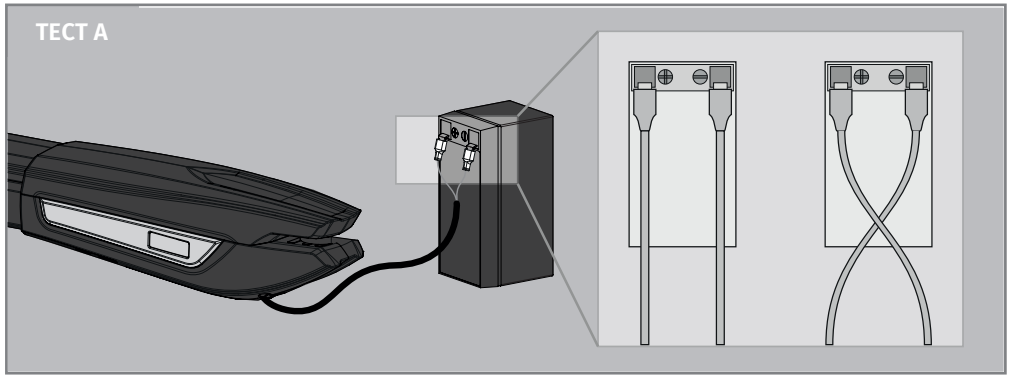

Тест A • Выполните соединения, как показано на рисунке.
Если мотор работает, проблема находится в блоке управления. Если не работает, выполните тест B.

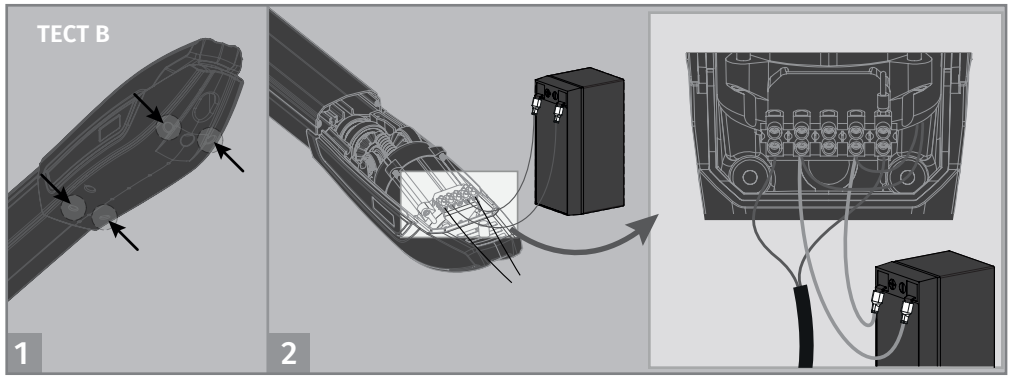

Тест B • Ослабьте 4 винта, чтобы снять крышку и получить доступ к внутренним подключениям.
Выполните соединения, как показано на рисунке.
Если мотор работает, проблема заключается в диоде (ах) или микропереключателе (ях). Если не работает, то замените на новый мотор 24V и повторите тестирование, чтобы убедиться, что все хорошо.

06. ТЕСТИРОВАНИЕ КОМПОНЕНТОВ

МОТОР 110V/230V

Для обнаружения неисправности в блоке управления или моторе, иногда необходимо провести тесты с использованием прямого подключения к источнику питания 230V/110V. Для этого необходимо объединить конденсатор на установке, чтобы автоматика могла работать (нужно проверить тип конденсатора для использования в инструкции по эксплуатации продукции).
На схеме ниже показано, как должно быть сделано подключение и как объединить различные провода компонентов.

Все испытания должны проводиться квалифицированным персоналом из-за серьезной опасности, связанной с неправомерным использованием электрических систем!!

ПРИМЕЧАНИЯ:
• Для выполнения этих тестов вам не нужно снимать автоматику, где она была установлена, потому что таким образом вы можете узнать при непосредственном подключении к источнику питания, будет ли она правильно работать.
• Вы должны использовать новый конденсатор во время этого испытания, чтобы убедиться, что проблема не находится в конденсаторе.

ТЕСТ 1 - Функционирование блока управления

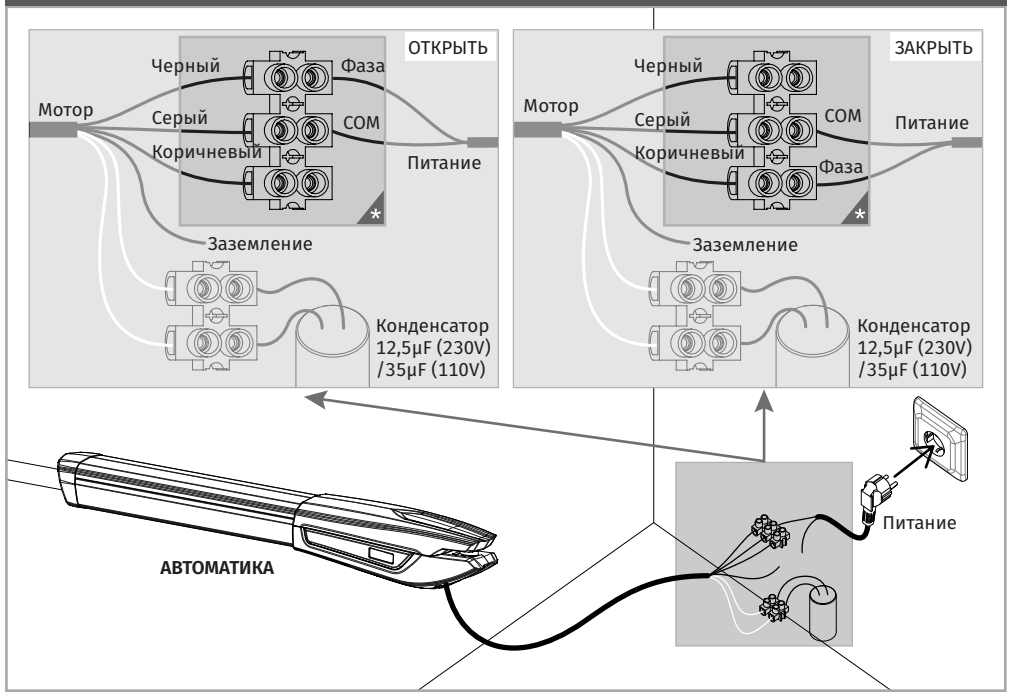

01 • Подключите 3 кабеля автоматики к соединительной колодке.
02 • Подключите 2 белых кабеля автоматики к проводам конденсатора.
03 • Подключите кабели питания к соединительной колодке, учитывая что во время открытия мотор будет вращаться в одну сторону, во время закрытия в другую.
04 • В заключение подключите к 230V или 110V, в зависимости от мотора/блока управления во время испытания.
Если мотор работает, проблема находится в блоке управления.
Если мотор не работает, сделайте **ТЕСТ 2**.

ТЕСТ 2 - Функционирование микропереключателей

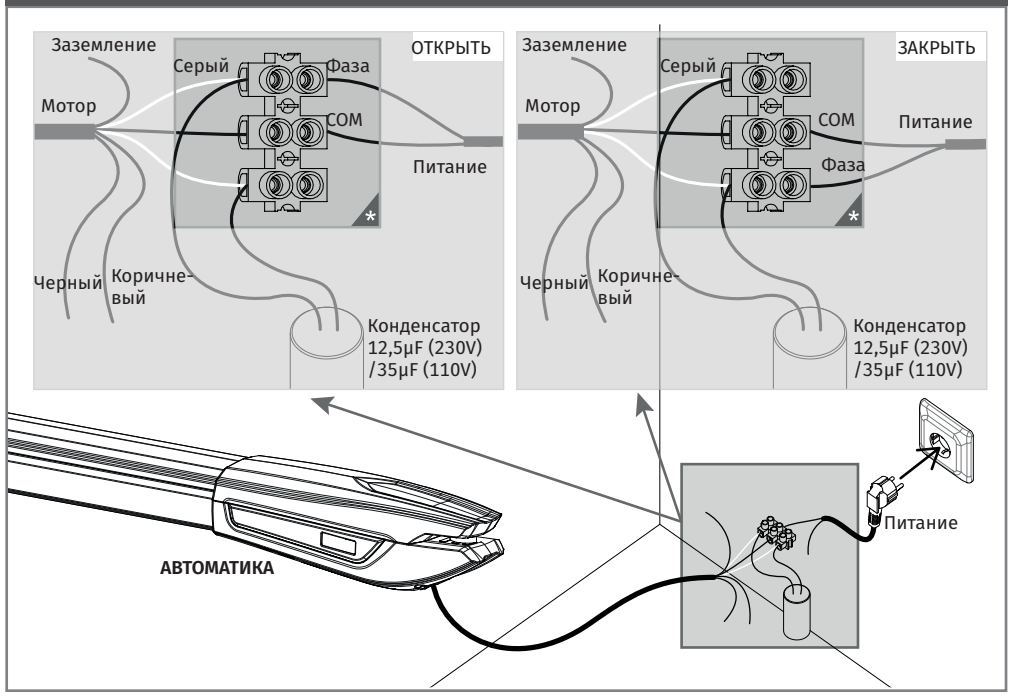

01 • Поменяйте коричневый и черный провода на белые и подключите к соединительной колодке.
02 • Подключите конденсатор к соединительной колодке, на одни и те же входы белых кабелей.
03 • Подключите кабели питания к соединительной колодке, учитывая что во время открытия мотор будет вращаться в одну сторону, во время закрытия - в другую.
04 • В заключение подключите к 230V или 110V, в зависимости от мотора/блока управления в тесте.
Если мотор работает, проблема находится в микропереключателях.
Если мотор не работает, скорее всего проблема в моторе. Замените его на новый и испытайте.

07. ОБСЛУЖИВАНИЕ

ОБСЛУЖИВАНИЕ

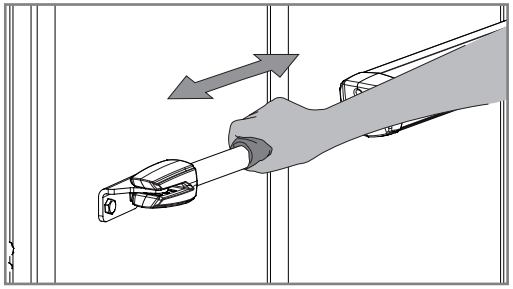

• **Очистить трубу из нержавеющей стали.**

• Тканью, смоченной в спрее смазке, очистите все остатки, которые накапливаются на трубе из нержавеющей стали автоматики.
• Нанесите небольшое количество спрея смазки на трубу и сухой тканью удалите излишки, оставляя однородный слой на руке.

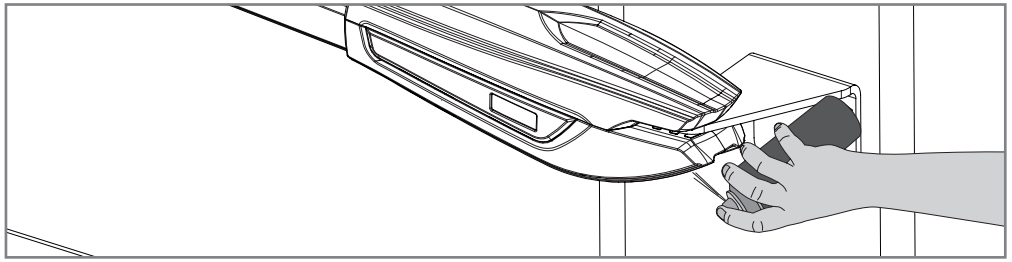

• **Смазать шплинты**

• Нанесите небольшое количество смазки на отверстия, которые содержат опорные шплинты.

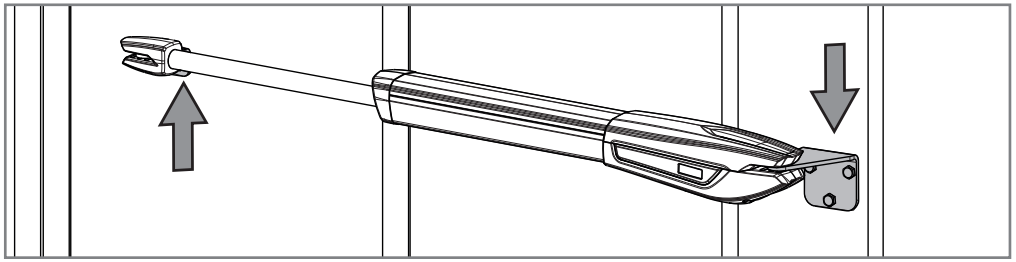

• **Проверить пластины кронштейна**

• Убедитесь, что кронштейны хорошо закреплены на столбах и воротах, для обеспечения надлежащего функционирования оборудования.

Эти меры обслуживания должны выполняться каждый год для того, чтобы обеспечить хорошее функционирование автоматики.

08. РЕШЕНИЕ ПРОБЛЕМ

ИНСТРУКЦИИ ДЛЯ КОНЕЧНЫХ ПОТРЕБИТЕЛЕЙ

ИНСТРУКЦИИ ДЛЯ УСТАНОВЩИКОВ

Аномалия	Процедура	Поведение	Процедура II	Обнаружение происхождения проблемы
• Мотор вообще не работает.	• Убедитесь, что блок управления имеет питание от автоматики и если он работает правильно.	• До сих пор не работает	• Проконсультируйтесь с квалифицированным специалистом MOTORLINE	1 • Откройте блок управления и проверьте, имеет ли он питание 230V/110V/24V; 2 • Проверьте предохранители входа блока управления; 3 • Отключите мотор от блока управления и проверьте его путем прямого подключения к источнику питания для того, чтобы узнать, если он имеет проблемы (см. стр. 10B/11). 4 • Если мотор работает, проблема в блоке управления. Вытащите его и отправьте в техническую службу MOTORLINE. 5 • Если мотор не работает, снимите его с места установки и отправьте в техническую службу MOTORLINE для диагностики.
• Мотор не двигается, но шумит.	• Разблокируйте мотор и передвиньте ворота вручную, чтобы проверить существуют ли механические проблемы в воротах.	• Ворота заклинило?	• Проконсультируйтесь с экспертом по воротам.	1 • Проверьте все оси и системы движения, связанные с воротами и автоматикой (шплинты, петли и т.д.), чтобы выяснить в чем проблема.
		• Ворота двигаются легко?	• Проконсультируйтесь с квалифицированным специалистом MOTORLINE.	1 • Проверьте конденсаторы, протестировав с новыми конденсаторами; 2 • Если проблема не в конденсаторах, отсоедините мотор от блока управления и проверьте его путем прямого подключения к источнику питания для того, чтобы узнать, если он имеет проблемы (см. стр. 10B/11). 3 • Если мотор работает, то проблема с блоком управления. Вытащите и отправьте в техническую службу MOTORLINE для диагностики. 4 • Если мотор не работает, снимите его и отправьте в техническую службу Motorline для диагностики.
• Мотор открывается, но не закрывается.	• Разблокируйте мотор и передвиньте ворота вручную в закрытое положение. Заблокируйте мотор и отключите питание на 5 секунд, снова включите. Дайте указание открытия с помощью пульта.	• Ворота открылись, но не закрылись снова.	1 • Проверьте, нет ли каких- либо препятствий перед фотоэлементами; 2 • Проверьте, возможно устройства управления (ключевой селектор, нажимная панель, видеодомофон, и т.д.) для ворот застряли и отправляют постоянный сигнал на блок управления; 3 • Проконсультируйтесь с квалифицированным специалистом MOTORLINE.	Все блоки управления MOTORLINE имеют светодиоды, которые легко позволяют определить, какие устройства имеют аномалии. Все светодиоды устройства безопасности (DS) в нормальных ситуациях остаются выключенными. Все светодиоды схемы "START" в нормальной ситуации остаются выключенными. Если светодиоды устройства сся не все, есть некоторые неисправности системы безопасности (фотоэлементы, безопасные края) и др. Если светодиоды схемы "START" горят, есть управляющее устройство, которое передает постоянный сигнал. **A) СИСТЕМЫ БЕЗОПАСНОСТИ:** 1. Закройте с шунтом все системы безопасности блока управления (проверьте в руководстве по эксплуатации устройства в вопросах). Если автоматика начинает нормально работать проверьте проблемные устройства. 2.Удаляйте поочередно шунты в то время, пока вы не найдете неисправности устройства. 3. Замените его на исправное устройство и убедитесь, что автоматика работает корректно со всеми другими устройствами. Если вы обнаружите другой дефект, выполните те же шаги, пока не найдете все проблемы. **B) СИСТЕМЫ START:** 1. Отключите все провода, которые прикреплены к разъему START. 2. Если светодиод погас, попробуйте заново подсоединить поочередно устройства в то время, пока найдете неисправное устройство. **ПРИМЕЧАНИЕ:** В случае процедуры, описанные в разделах A и B не приводят к результату, снимите блок управления и отправьте в техническую службу MOTORLINE для диагностики.
• Мотор не делает полный маршрут.	• Разблокируйте мотор и передвиньте ворота вручную, чтобы проверить существуют ли механические проблемы в воротах.	• Столкнулись с проблемами?	• Проконсультируйтесь с экспертом по воротам.	1 • Проверьте все оси и системы движения, связанные с воротами и автоматикой (шплинты, петли и т.д.), чтобы выяснить в чем проблема.
		• Ворота двигаются легко?	• Проконсультируйтесь с квалифицированным специалистом MOTORLINE.	1 • Проверьте конденсаторы, протестировав с новыми конденсаторами; 2 • Если проблема не в конденсаторах, отсоедините мотор от блока управления и проверьте его путем прямого подключения к источнику питания для того, чтобы узнать, если он имеет проблемы. 3 • Если мотор не работает, снимите его и отправьте в техническую службу Motorline для диагностики. 4 • Если мотор работает хорошо, и перемещает ворота в полную силу в течение всего курса, проблема с блоком управления. Установите силу использую триммер на блоке управления. Сделайте новое программирование рабочего времени, что даст достаточно времени для открытия и закрытия с соответствующей силой (см. инструкцию для блока управления в вопросах). 5 • Если это не сработает, снимите блок управления и отправьте в техническую службу MOTORLINE для диагностики. **ПРИМЕЧАНИЕ:** Установка силы блока управления должна быть достаточной, чтобы ворота открывались и закрывались без остановки, но должны остановится с небольшим усилием человека. В случае выхода из строя систем безопасности, ворота никогда не должны вызывать физические повреждения препятствий (автомобили, люди и т.д.).